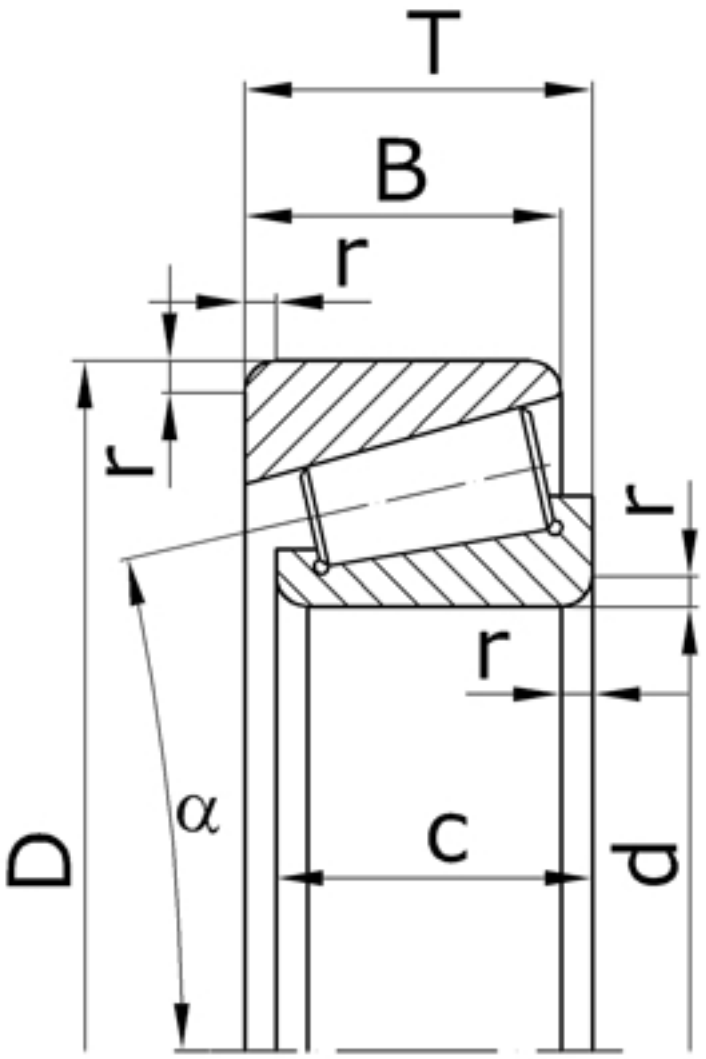

Характеристики подшипника 27310	Параметры Обозначение	Значение	Единицы
Внутренний диаметр подшипника	d	50	мм
Наружный диаметр подшипника	D	110	мм
Высота подшипника	T	29,25	мм
Ширина наружного кольца подшипника	B	19	мм
Ширина внутреннего кольца подшипника	c	27	мм
Радиус монтажной фаски подшипника	r	3,0	мм
Масса подшипника	m	1,24	кг

Направление воспринимаемых нагрузок - радиальное и осевое только в одну сторону. Подшипники в паре могут работать при радиальной нагрузке. Для одной осевой нагрузки не рекомендуются. Допускают регулировку осевого и радиального зазоров.

Подшипник соответствует стандарту ГОСТ 7260.

31310 - международное обозначение подшипника.