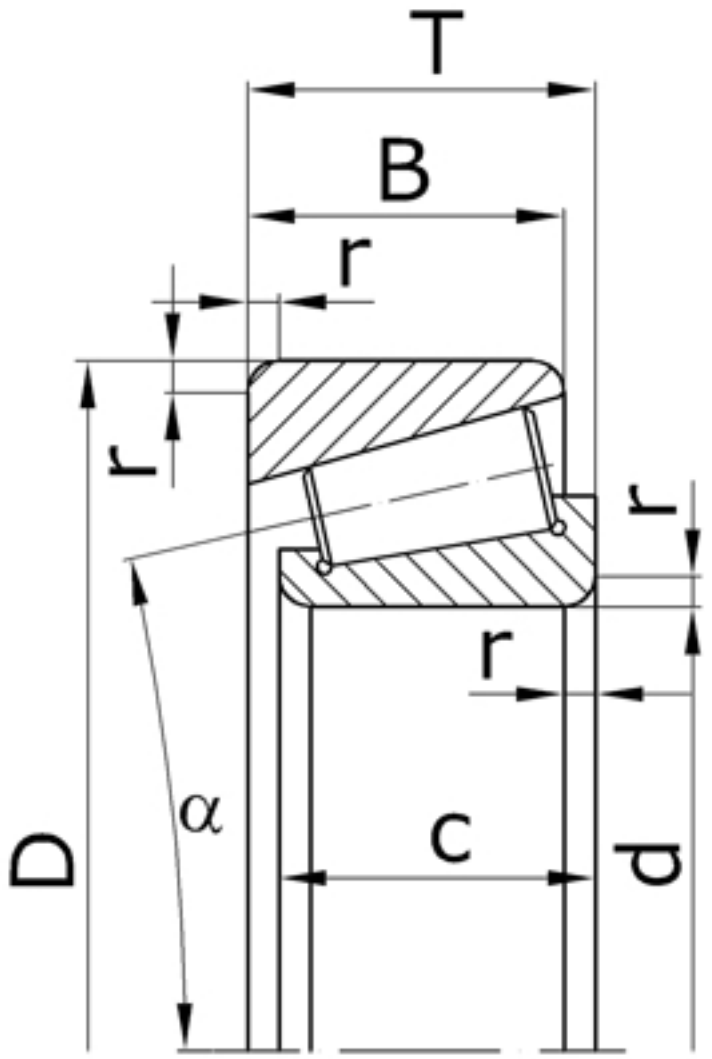

Характеристики подшипника 2007972	Параметр	Обозначение	Значение	Единицы
Внутренний диаметр подшипника	d		360	мм
Наружный диаметр подшипника	D		480	мм
Высота подшипника	T		76	мм
Ширина наружного кольца подшипника	B		62	мм
Ширина внутреннего кольца подшипника	c		72	мм
Радиус монтажной фаски подшипника	r		4,0	мм
Статическая грузоподъемность	C	$_0$		1060000

Динамическая грузоподъемность	C	860000	Н
Масса подшипника	m	35,9	кг

Направление воспринимаемых нагрузок - радиальное и осевое только в одну сторону. Подшипники в паре могут работать при радиальной нагрузке. Для одной осевой нагрузки не рекомендуются. Допускают регулировку осевого и радиального зазоров.

Подшипник соответствует стандарту ГОСТ 333.

32972 - международное обозначение подшипника.