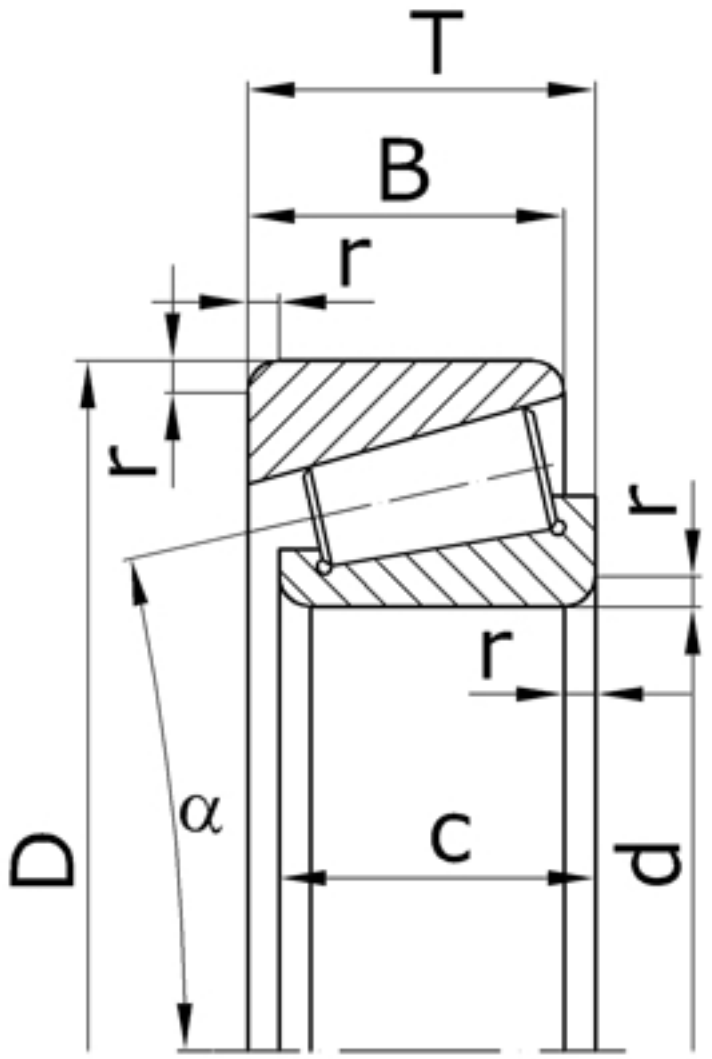

Характеристики подшипника 2007913	Параметры	Обозначение	Значение	Единицы
Внутренний диаметр подшипника	d		65	мм
Наружный диаметр подшипника	D		90	мм
Высота подшипника	T		17	мм
Ширина наружного кольца подшипника	B		14	мм
Ширина внутреннего кольца подшипника	c		16	мм
Радиус монтажной фаски подшипника	r		1,5	мм
Статическая грузоподъемность	C	$_0$	34000	

Динамическая грузоподъемность	C	34000	Н
Масса подшипника	m	0,32	кг

Направление воспринимаемых нагрузок - радиальное и осевое только в одну сторону. Подшипники в паре могут работать при радиальной нагрузке. Для одной осевой нагрузки не рекомендуются. Допускают регулировку осевого и радиального зазоров.

Подшипник соответствует стандарту ГОСТ 333.

32913 - международное обозначение подшипника.