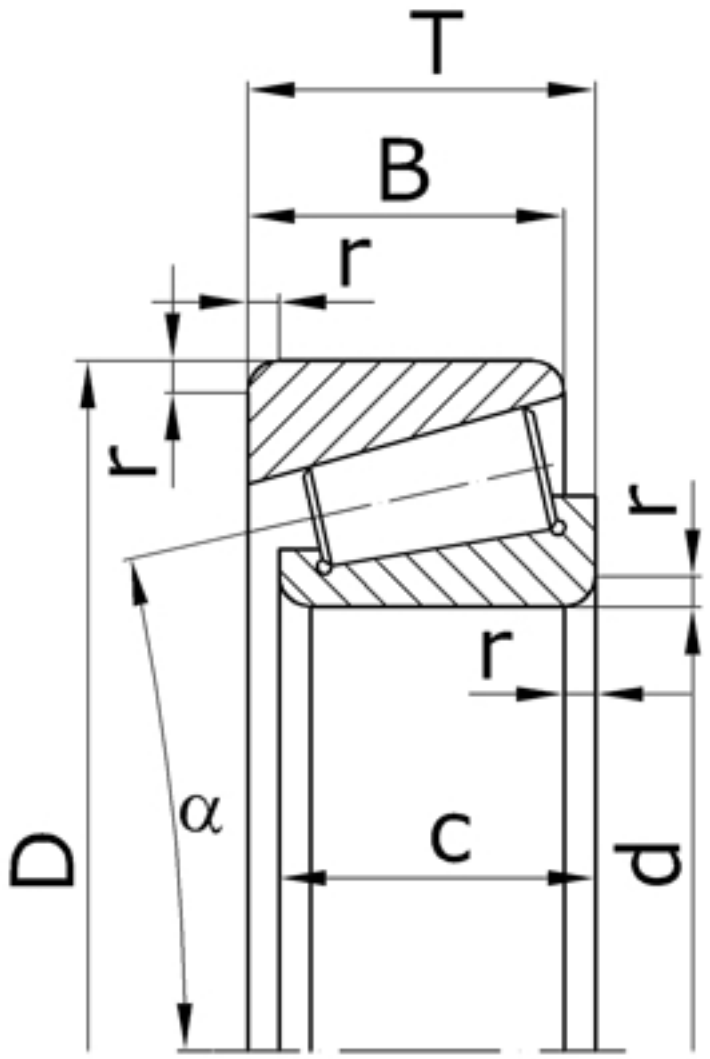

Характеристики подшипника 2007111	Параметр	Обозначение	Значение	Единицы
Внутренний диаметр подшипника	d		55	мм
Наружный диаметр подшипника	D		90	мм
Высота подшипника	T		23	мм
Ширина наружного кольца подшипника	B		19	мм
Ширина внутреннего кольца подшипника			22	мм
Радиус монтажной фаски подшипника	r		2,0	мм
Статическая грузоподъемность	C	$_0$	45200	

Динамическая грузоподъемность	C	57000	Н
Масса подшипника	m	0,54	кг

Направление воспринимаемых нагрузок - радиальное и осевое только в одну сторону. Подшипники в паре могут работать при радиальной нагрузке. Для одной осевой нагрузки не рекомендуются. Допускают регулировку осевого и радиального зазоров.

Подшипник соответствует стандарту ГОСТ 333.

32011 - международное обозначение подшипника.