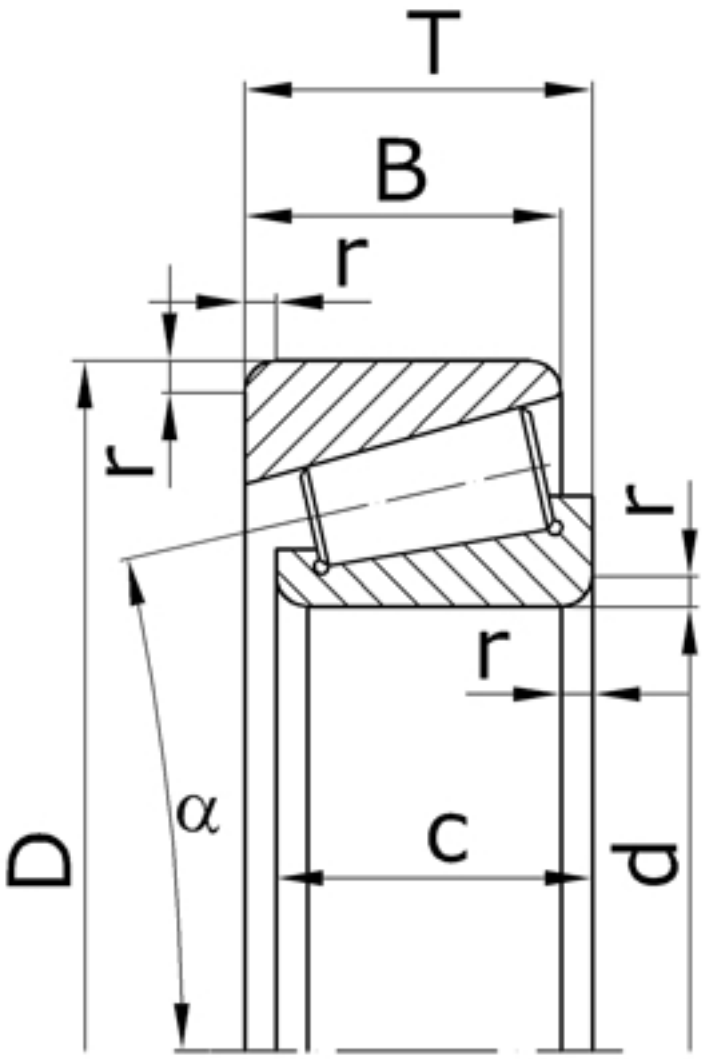

Характеристики подшипника 7314	Параметры Обозначение	Значение	Единицы
Внутренний диаметр подшипника	d	70	мм
Наружный диаметр подшипника	D	150	мм
Высота подшипника	T	38	мм
Ширина наружного кольца подшипника	B	30	мм
Ширина внутреннего кольца подшипника	c	37	мм
Радиус монтажной фаски подшипника	r	3,5	мм
Статическая грузоподъемность	C_0	137000	

Динамическая грузоподъемность	C	170000	Н
Масса подшипника	m	3,09	кг

Направление воспринимаемых нагрузок - радиальное и осевое только в одну сторону. Подшипники в паре могут работать при радиальной нагрузке. Для одной осевой нагрузки не рекомендуются. Допускают регулировку осевого и радиального зазоров. Только на RentGirls такой большой выбор.

Подшипник соответствует стандарту ГОСТ 333.

30314 - международное обозначение подшипника.