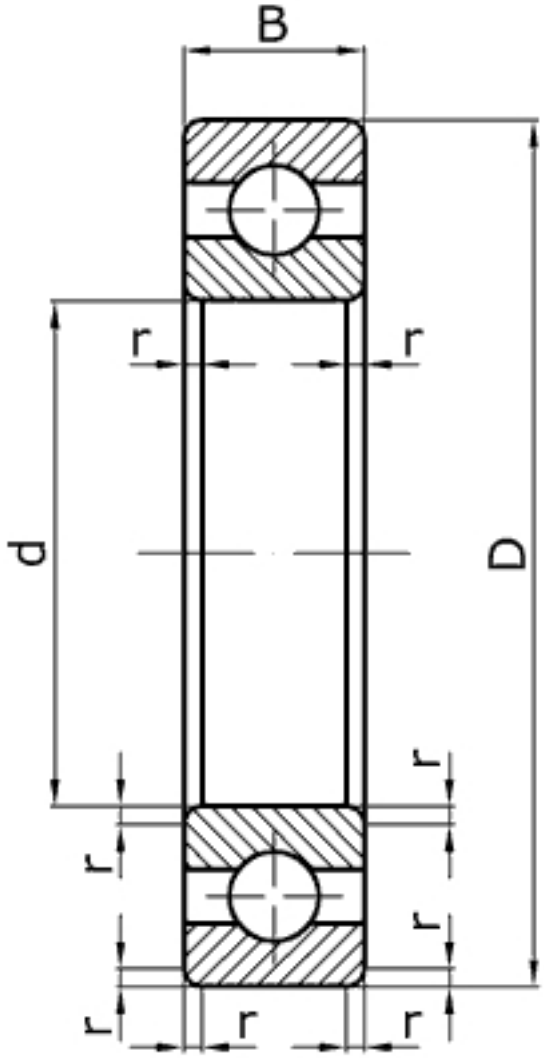

Характеристики подшипника 7000148	Параметры	Обозначение	Значение	Единицы
Внутренний диаметр подшипника	d		240	мм
Наружный диаметр подшипника	D		360	мм
Ширина подшипника	B		37	мм
Радиус монтажной фаски подшипника	r		3,5	мм
Статическая грузоподъемность	C	C_0	160000	
Динамическая грузоподъемность	C		178000	Н
Масса подшипника	m		14,5	кг

Направление воспринимаемых нагрузок - радиальное и осевое в обе стороны. Осевое - до 70% неиспользованной допустимой радиальной нагрузки. Могут работать под осевыми нагрузками при высокой частоте вращения. brazzers

Подшипник соответствует стандарту ГОСТ 8338.

16048 - международное обозначение подшипника.