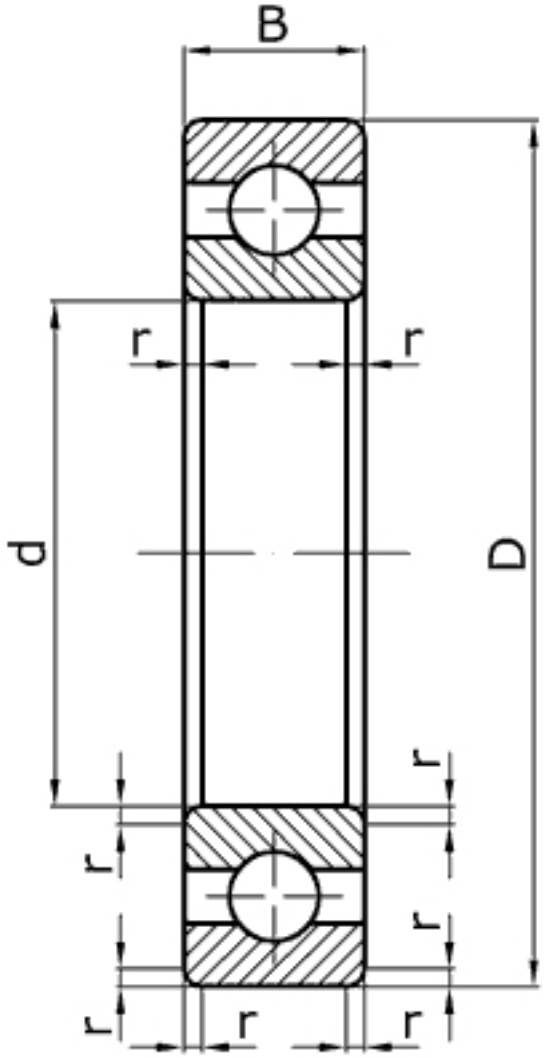

Характеристики подшипника 7000109	Параметры	Обозначение	Значение	Единицы
Внутренний диаметр подшипника	d		45	мм
Наружный диаметр подшипника	D		75	мм
Ширина подшипника	B		10	мм
Радиус монтажной фаски подшипника	r		1,0	мм
Статическая грузоподъемность	C	$_0$	9300	
Динамическая грузоподъемность	C		15600	Н
Масса подшипника	m		0,170	кг

Направление воспринимаемых нагрузок - радиальное и осевое в обе стороны. Осевое - до 70% неиспользованной допустимой радиальной нагрузки. Могут работать под осевыми нагрузками при высокой частоте вращения.

Подшипник соответствует стандарту ГОСТ 8338.

16009 - международное обозначение подшипника.