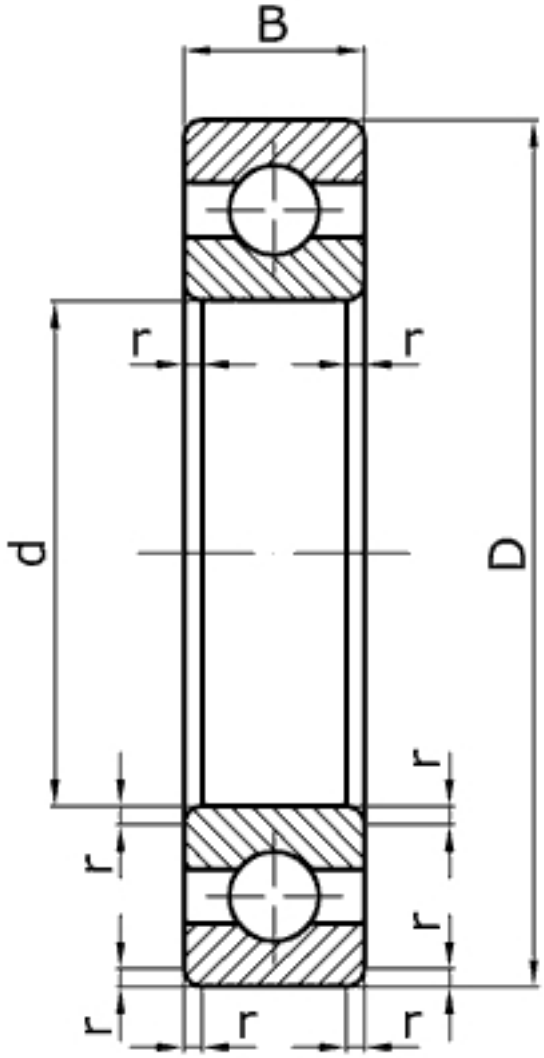

Характеристики подшипника 7000107	Параметры	Значение	Единицы
Внутренний диаметр подшипника	d	35	мм
Наружный диаметр подшипника	D	62	мм
Ширина подшипника	B	9	мм
Радиус монтажной фаски подшипника	r	0,5	мм
Статическая грузоподъемность	C_0	6950	
Динамическая грузоподъемность	C	12400	Н
Масса подшипника	m	0,111	кг

Направление воспринимаемых нагрузок - радиальное и осевое в обе стороны. Осевое - до 70% неиспользованной допустимой радиальной нагрузки. Могут работать под осевыми нагрузками при высокой частоте вращения.

Подшипник соответствует стандарту ГОСТ 8338.

16007 - международное обозначение подшипника.