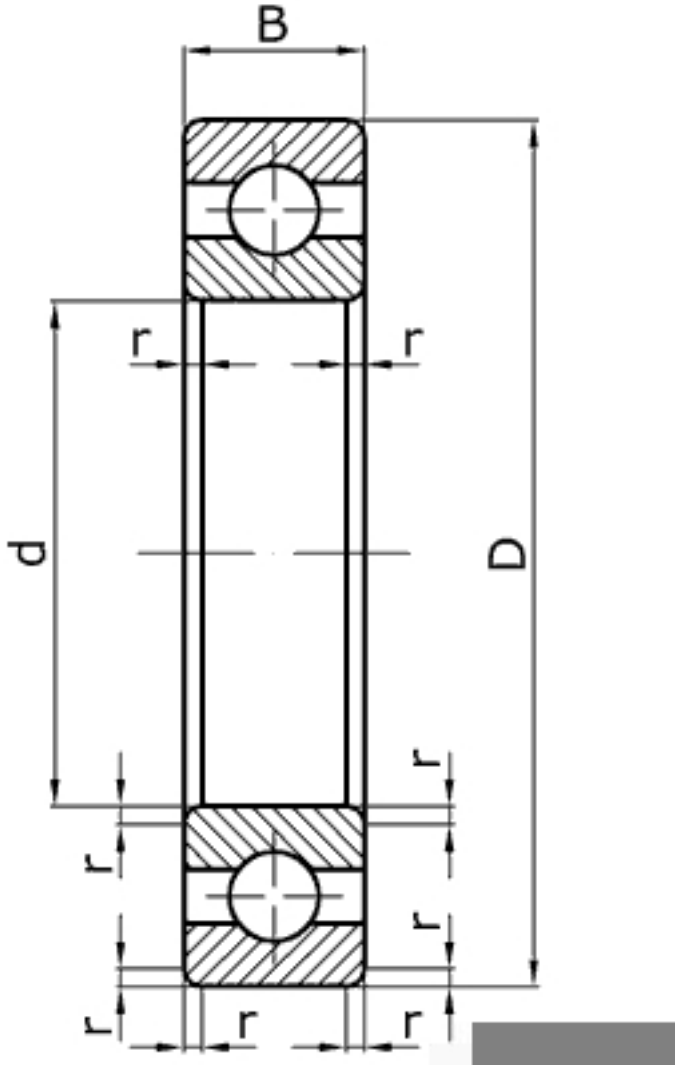

Характеристики подшипника 1000095	Параметр	Обозначение	Значение	Единицы
Внутренний диаметр подшипника	d		5	мм
Наружный диаметр подшипника	D		13	мм
Ширина подшипника	B		4	мм
Радиус монтажной фаски подшипника	r		0,4	мм
Статическая грузоподъемность	C	$_0$	390	
Динамическая грузоподъемность	C		1080	Н
Масса подшипника	m		0,0025	кг

Направление воспринимаемых нагрузок - радиальное и осевое в обе стороны. Осевое - до 70% неиспользованной допустимой радиальной нагрузки. Могут работать под осевыми нагрузками при высокой частоте вращения.

Подшипник соответствует стандарту ГОСТ 8338.

695 - международное обозначение подшипника.