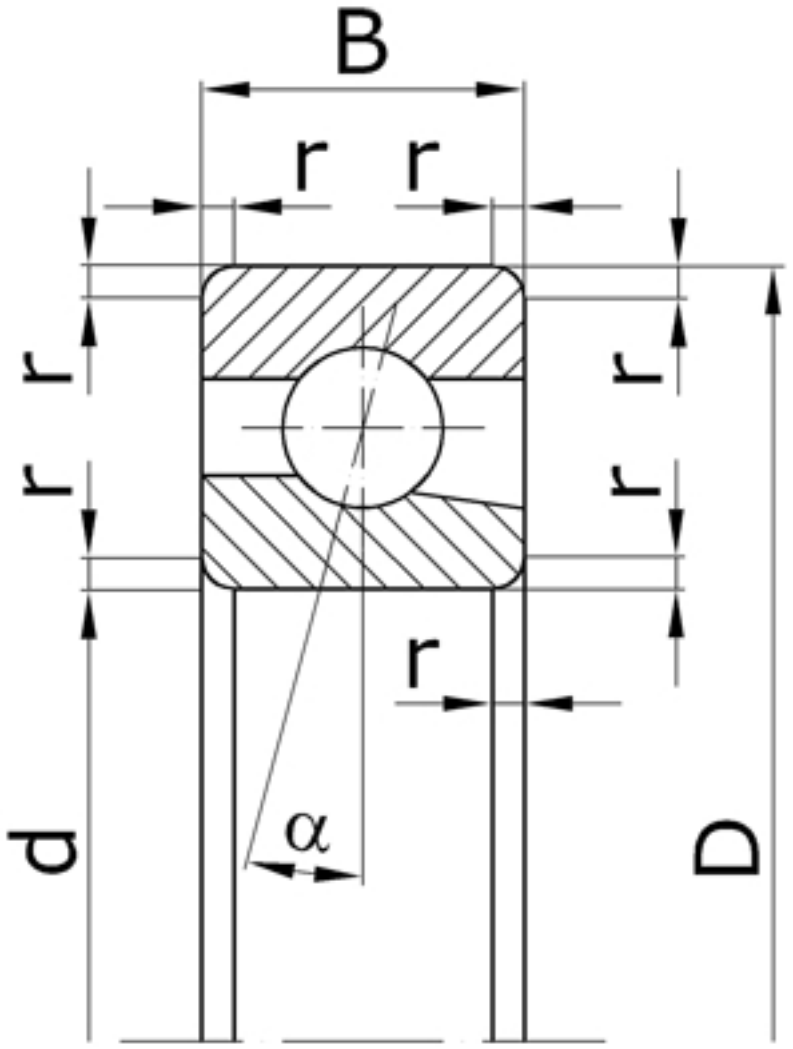

Характеристики подшипника 66317K	Параметр	Значение	Единицы
Внутренний диаметр подшипника	d	85	мм
Наружный диаметр подшипника	D	180	мм
Ширина подшипника	B	41	мм
Радиус монтажной фаски подшипника	r	4,0	мм
Масса подшипника	m	4,840	кг

Направление воспринимаемых нагрузок - радиальное и осевое только в одну сторону.
Подшипники являются высокоскоростными.

Подшипник соответствует стандарту ГОСТ 831.