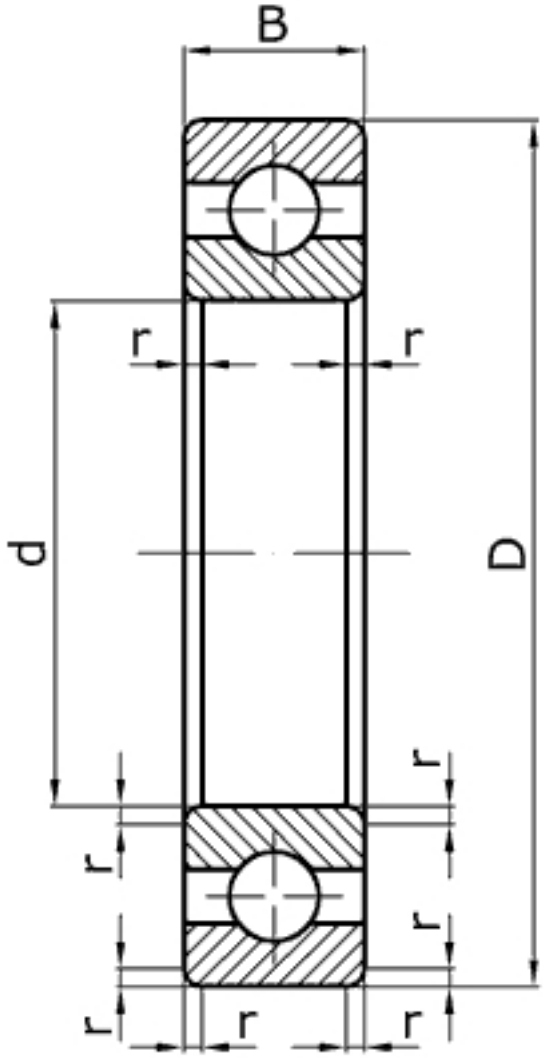

Характеристики подшипника 1000864	Параметры	Обозначение	Значение	Единицы
Внутренний диаметр подшипника	d		320	мм
Наружный диаметр подшипника	D		400	мм
Ширина подшипника	B		38	мм
Радиус монтажной фаски подшипника	r		3,5	мм
Статическая грузоподъемность	C	C_0	182000	
Динамическая грузоподъемность	C		174000	Н
Масса подшипника	m		11,8	кг

Направление воспринимаемых нагрузок - радиальное и осевое в обе стороны. Осевое - до 70% неиспользованной допустимой радиальной нагрузки. Могут работать под осевыми нагрузками при высокой частоте вращения.

Подшипник соответствует стандарту ГОСТ 8338.

6864 - международное обозначение подшипника.