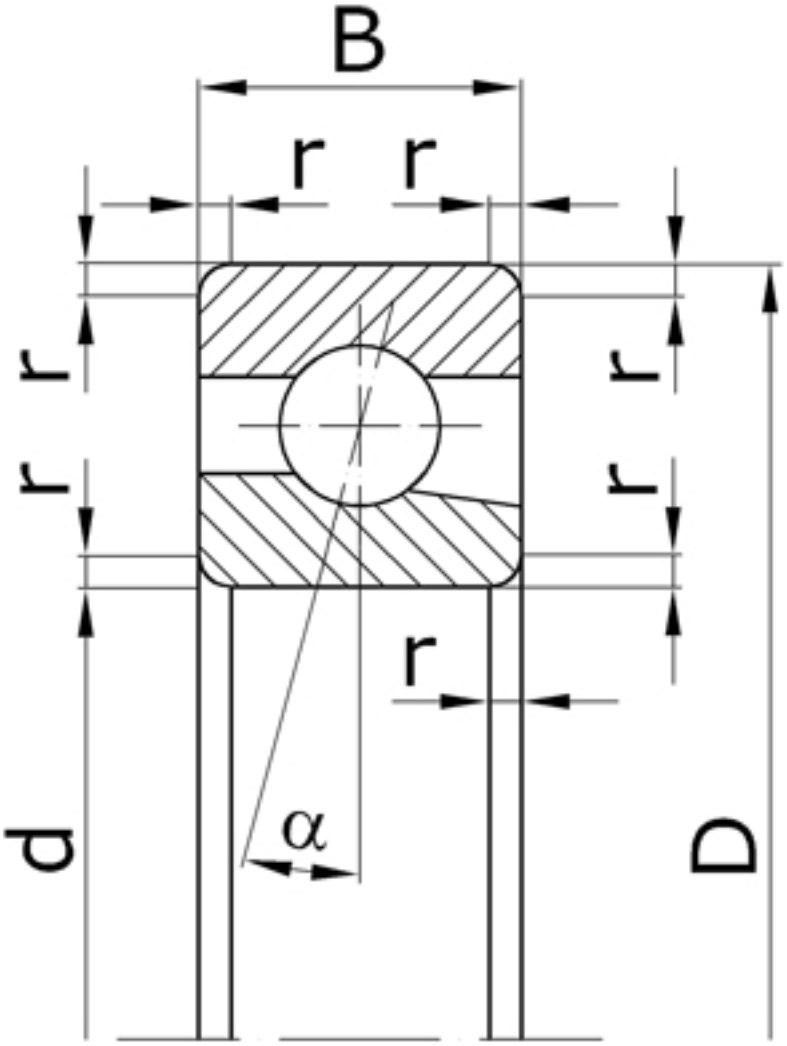

Характеристики подшипника 1046918K	Параметр	Обозначение	Значение	Единицы
Внутренний диаметр подшипника	d		90	мм
Наружный диаметр подшипника	D		125	мм
Ширина подшипника	B		18	мм
Радиус монтажной фаски подшипника	r		2,0	мм
Статическая грузоподъемность	C	C_0	17160	
Динамическая грузоподъемность	C		16800	Н
Масса подшипника	m		0,559	кг

Направление воспринимаемых нагрузок - радиальное и осевое только в одну сторону.
Подшипники являются высокоскоростными.

Подшипник соответствует стандарту ГОСТ 831.