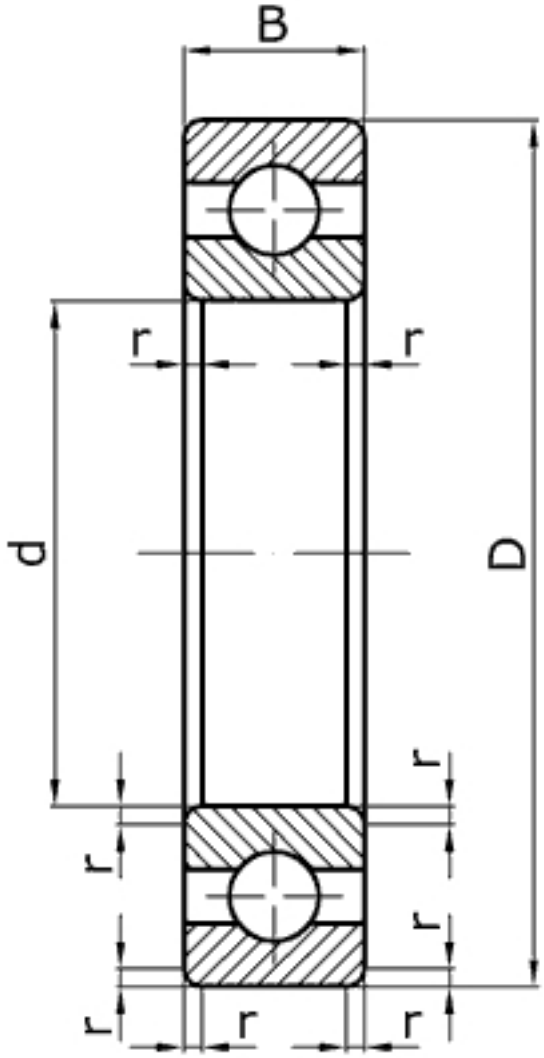


| Характеристики подшипника 1000860 | Параметры | Обозначение | Единицы |
|---|---|---|---|
| Внутренний диаметр подшипника | d | 300 | мм |
| Наружный диаметр подшипника | D | 380 | мм |
| Ширина подшипника | B | 38 | мм |
| Радиус монтажной фаски подшипника | r | 3,5 | мм |
| Статическая грузоподъемность | $C_0$ | 173000 | |
| Динамическая грузоподъемность | C | 172000 | Н |
| Масса подшипника | m | 10,5 | кг |

Направление воспринимаемых нагрузок - радиальное и осевое в обе стороны. Осевое - до 70% неиспользованной допустимой радиальной нагрузки. Могут работать под осевыми нагрузками при высокой частоте вращения.

Подшипник соответствует стандарту ГОСТ 8338.

**6860** - международное обозначение подшипника.