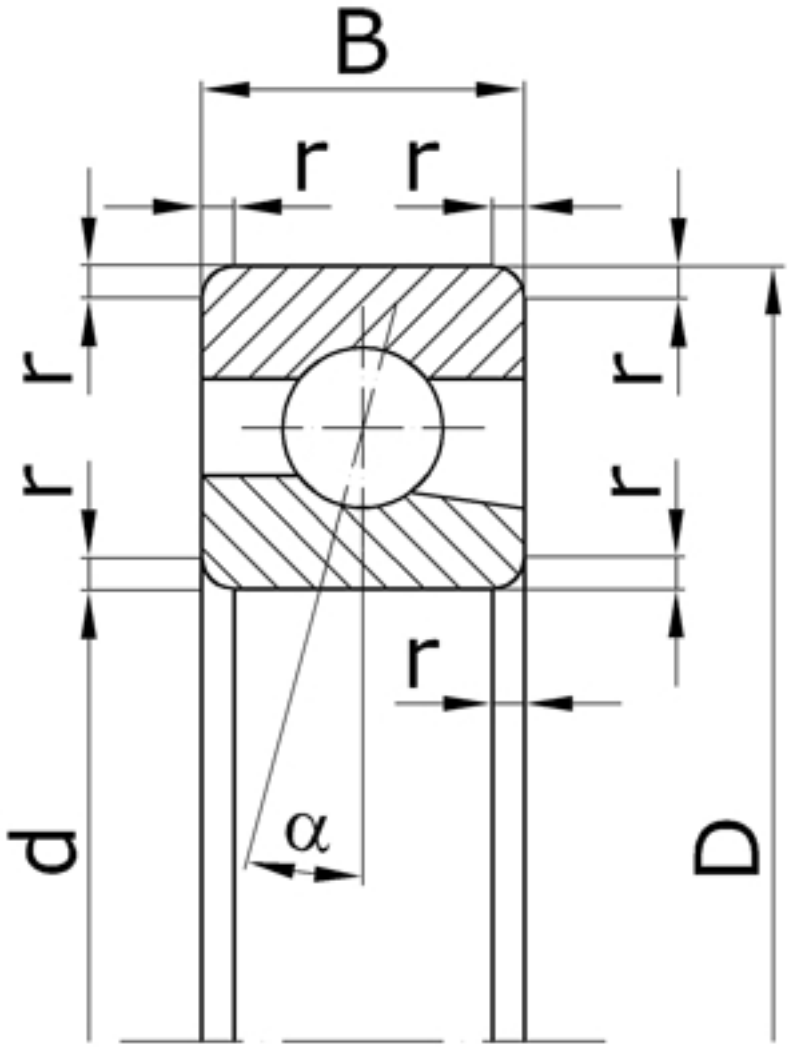

Характеристики подшипника 46326K	Параметры	Обозначение	Значение	Единицы
Внутренний диаметр подшипника	d		130	мм
Наружный диаметр подшипника	D		280	мм
Ширина подшипника	B		58	мм
Радиус монтажной фаски подшипника	r		5,0	мм
Масса подшипника	m		18,80	кг

Направление воспринимаемых нагрузок - радиальное и осевое только в одну сторону.
Подшипники являются высокоскоростными.

Подшипник соответствует стандарту ГОСТ 831.