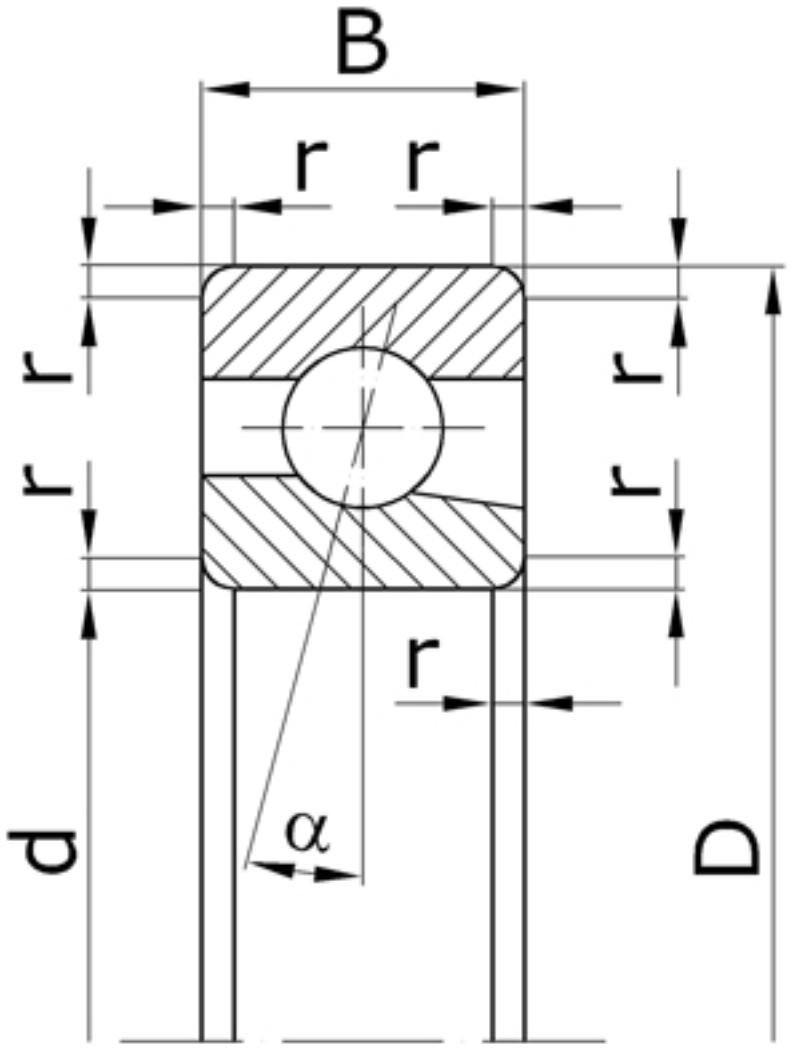

Характеристики подшипника 46309K	Параметры	Обозначение	Значение	Единицы
Внутренний диаметр подшипника	d		45	мм
Наружный диаметр подшипника	D		100	мм
Ширина подшипника	B		25	мм
Радиус монтажной фаски подшипника	r		2,5	мм
Статическая грузоподъемность	C	C_0	37000	
Динамическая грузоподъемность	C		61400	Н
Масса подшипника	m		0,927	кг

Направление воспринимаемых нагрузок - радиальное и осевое только в одну сторону.
Подшипники являются высокоскоростными.

Подшипник соответствует стандарту ГОСТ 831.