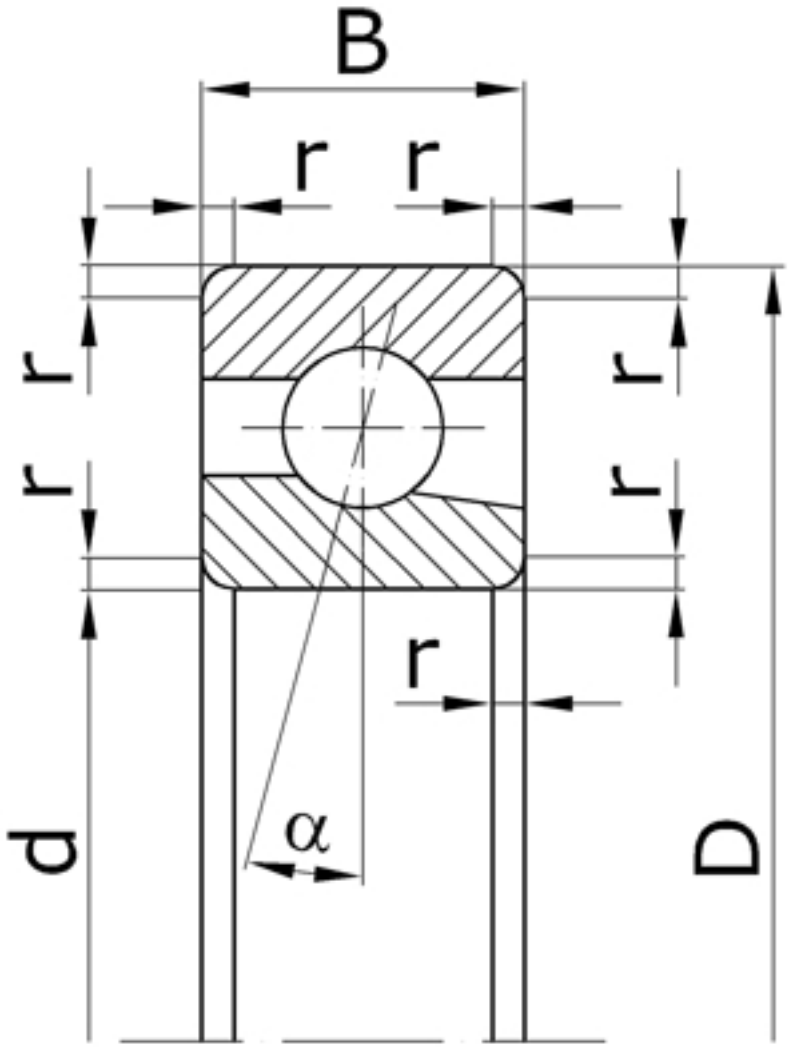

Характеристики подшипника 46307K	Параметры	Обозначение	Значение	Единицы
Внутренний диаметр подшипника	d		35	мм
Наружный диаметр подшипника	D		80	мм
Ширина подшипника	B		21	мм
Радиус монтажной фаски подшипника	r		2,5	мм
Статическая грузоподъемность	C	C_0	24700	
Динамическая грузоподъемность	C		42600	Н
Масса подшипника	m		0,507	кг

Направление воспринимаемых нагрузок - радиальное и осевое только в одну сторону. Подшипники являются высокоскоростными.

Подшипник соответствует стандарту ГОСТ 831.