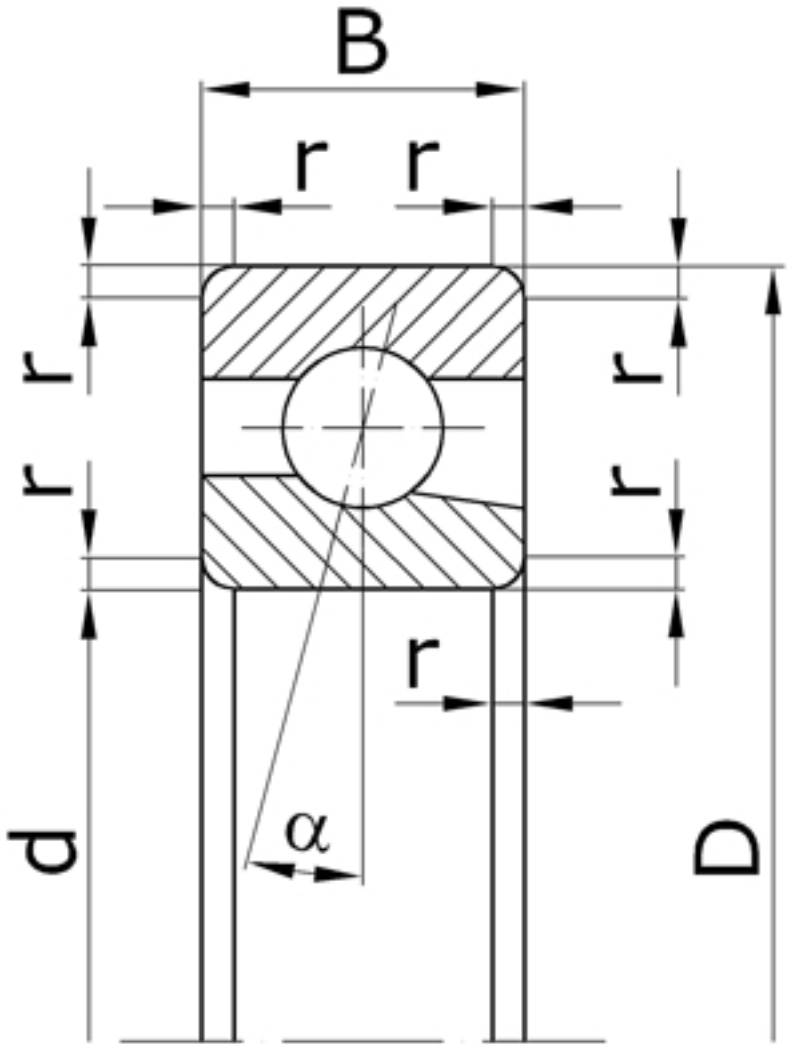

Характеристики подшипника 46228K	Параметры	Обозначение	Значение	Единицы
Внутренний диаметр подшипника	d		140	мм
Наружный диаметр подшипника	D		250	мм
Ширина подшипника	B		42	мм
Радиус монтажной фаски подшипника	r		4,0	мм
Статическая грузоподъемность	C	C_0	180000	
Динамическая грузоподъемность	C		163000	Н
Масса подшипника	m		7,750	кг

Направление воспринимаемых нагрузок - радиальное и осевое только в одну сторону. Подшипники являются высокоскоростными. Запомните официальный сайт казино Гансбет - https://gunsbetcasino.su заходите и получайте свои фриспины.

Подшипник соответствует стандарту ГОСТ 831.