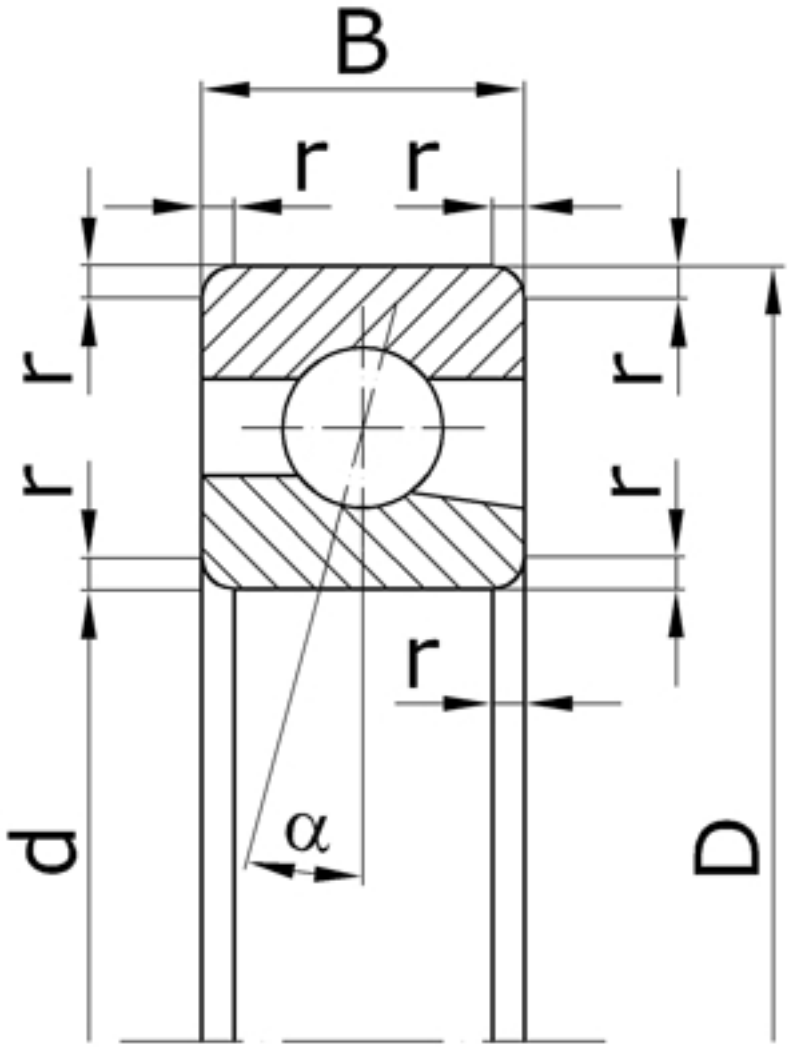

Характеристики подшипника 46226K	Параметры	Обозначение	Значение	Единицы
Внутренний диаметр подшипника	d		130	мм
Наружный диаметр подшипника	D		230	мм
Ширина подшипника	B		40	мм
Радиус монтажной фаски подшипника	r		4,0	мм
Статическая грузоподъемность	C	C_0	170000	
Динамическая грузоподъемность	C		156000	Н
Масса подшипника	m		6,200	кг

Направление воспринимаемых нагрузок - радиальное и осевое только в одну сторону.
Подшипники являются высокоскоростными.

Подшипник соответствует стандарту ГОСТ 831.