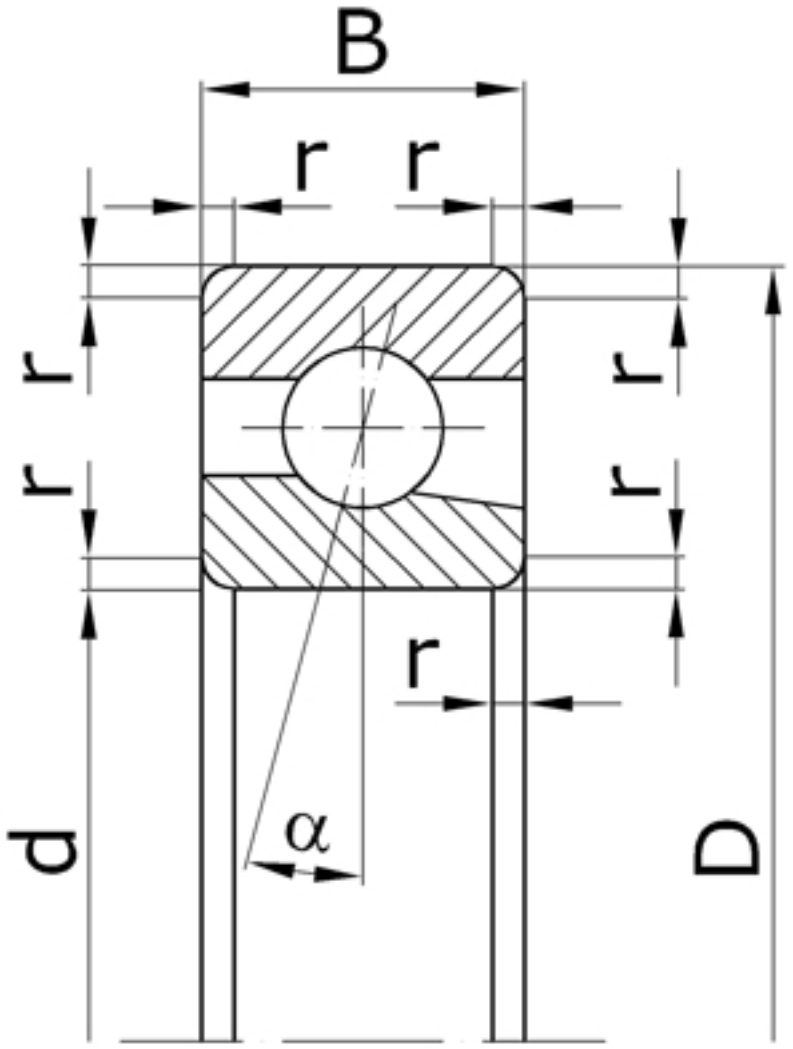

Характеристики подшипника 46140K	Параметры	Обозначение	Значение	Единицы
Внутренний диаметр подшипника	d		200	мм
Наружный диаметр подшипника	D		310	мм
Ширина подшипника	B		51	мм
Радиус монтажной фаски подшипника	r		3,5	мм
Статическая грузоподъемность	C	C_0	185000	
Динамическая грузоподъемность	C		165000	Н
Масса подшипника	m		12,30	кг

Направление воспринимаемых нагрузок - радиальное и осевое только в одну сторону.
Подшипники являются высокоскоростными.

Подшипник соответствует стандарту ГОСТ 831.