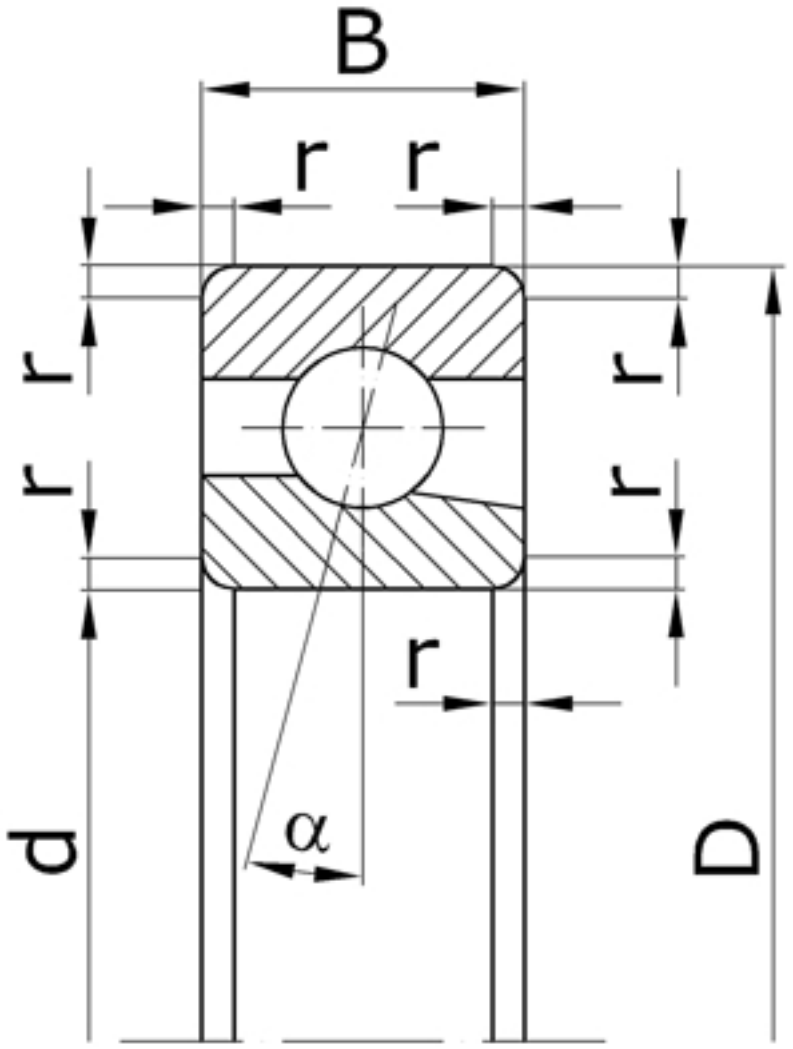

Характеристики подшипника 46136K	Параметры	Обозначение	Единицы
Внутренний диаметр подшипника	d	180	мм
Наружный диаметр подшипника	D	280	мм
Ширина подшипника	B	46	мм
Радиус монтажной фаски подшипника	r	3,5	мм
Масса подшипника	m	9,090	кг

Направление воспринимаемых нагрузок - радиальное и осевое только в одну сторону.
Подшипники являются высокоскоростными.

Подшипник соответствует стандарту ГОСТ 831.