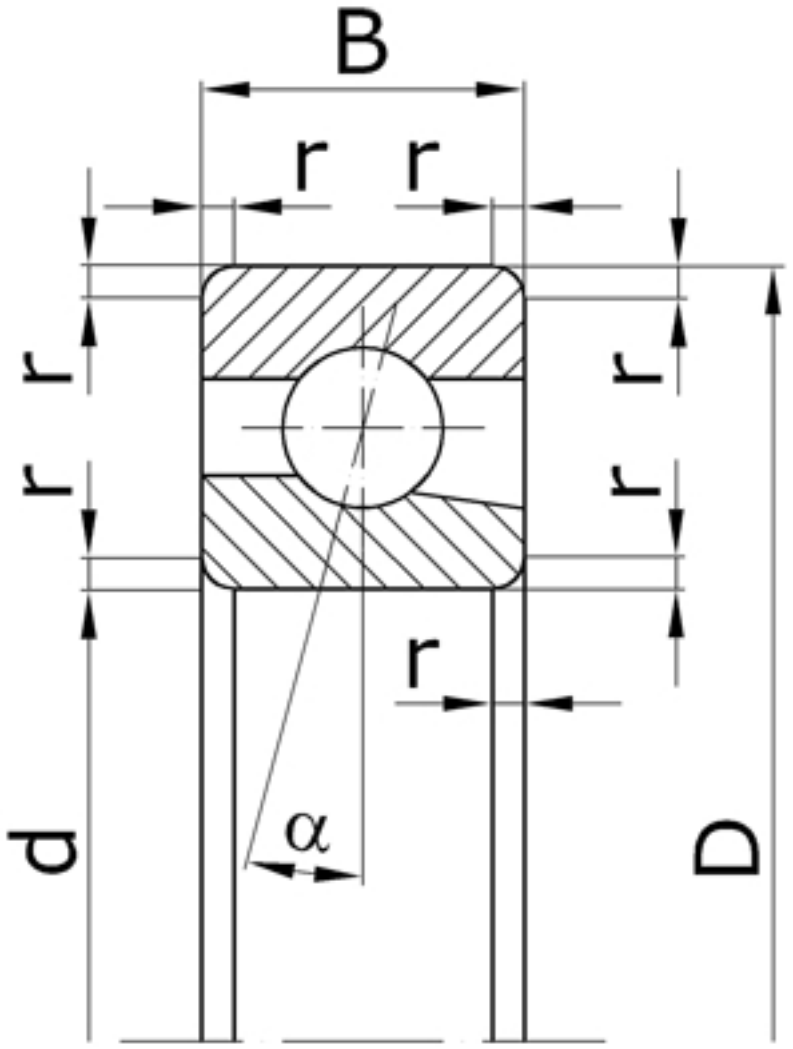

Характеристики подшипника 1036932K	Параметр	Значение	Единицы
Внутренний диаметр подшипника	d	160	мм
Наружный диаметр подшипника	D	220	мм
Ширина подшипника	B	28	мм
Радиус монтажной фаски подшипника	r	3,0	мм
Статическая грузоподъемность	C_0	59000	
Динамическая грузоподъемность	C	50000	Н
Масса подшипника	m	2,670	кг

Направление воспринимаемых нагрузок - радиальное и осевое только в одну сторону. Подшипники являются высокоскоростными.

Подшипник соответствует стандарту ГОСТ 831.