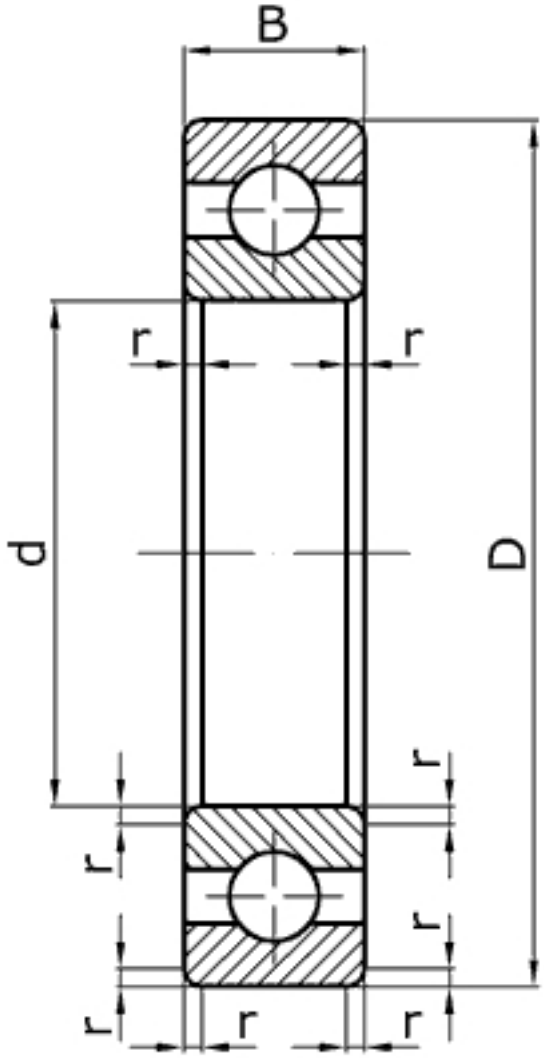

Характеристики подшипника 1000819	Параметры	Обозначение	Значение	Единицы
Внутренний диаметр подшипника	d		95	мм
Наружный диаметр подшипника	D		120	мм
Ширина подшипника	B		13	мм
Радиус монтажной фаски подшипника	r		1,5	мм
Статическая грузоподъемность	C	C_0	17400	
Динамическая грузоподъемность	C		19700	Н
Масса подшипника	m		0,32	кг

Направление воспринимаемых нагрузок - радиальное и осевое в обе стороны. Осевое - до 70% неиспользованной допустимой радиальной нагрузки. Могут работать под осевыми нагрузками при высокой частоте вращения.

Подшипник соответствует стандарту ГОСТ 8338. В независимых рейтингах самых дающих игровых автоматов
, можно легко выбрать наиболее интересные варианты азартных игр. В этих списках представлены все необходимые сведения и описания слотов, помогающие удобно оценивать перспективность каждого аппарата. Такие рейтинговые таблицы позволяют быстро находить самые выгодные гемблинг продукты.

6819 - международное обозначение подшипника.