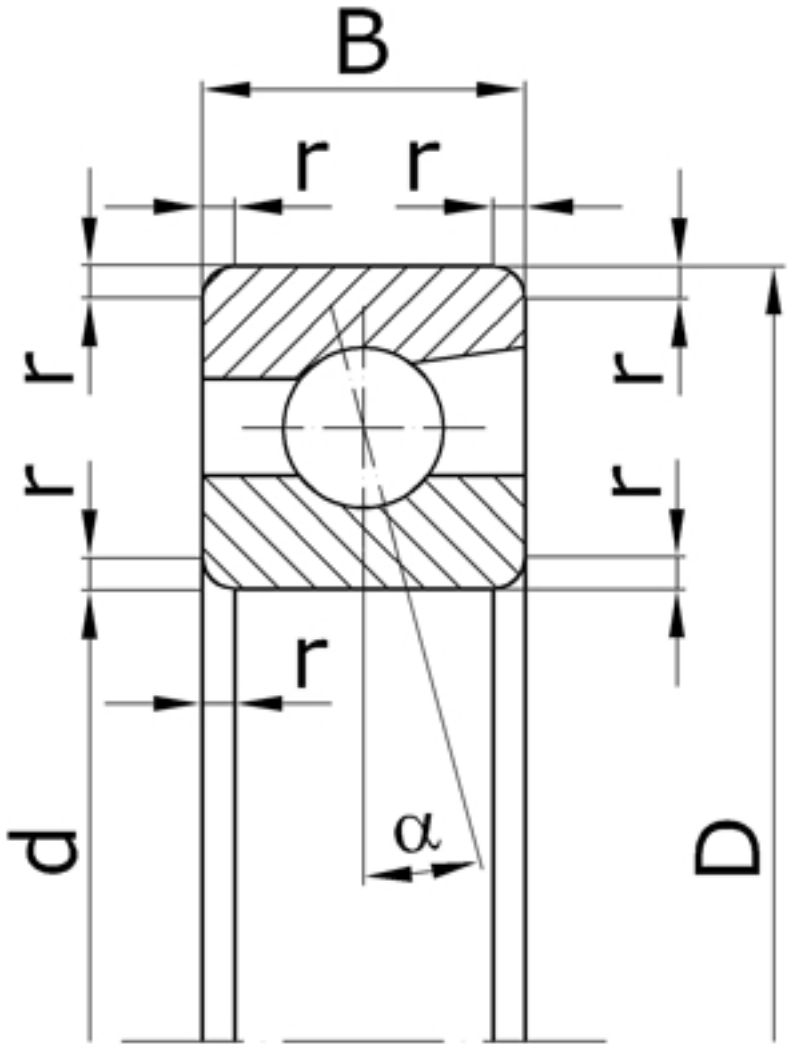


| Характеристики подшипника 1046928 | Параметр | Значение | Единицы |
|---|---|---|---|
| Внутренний диаметр подшипника | d | 140 | мм |
| Наружный диаметр подшипника | D | 190 | мм |
| Ширина подшипника | B | 24 | мм |
| Радиус монтажной фаски подшипника | r | 2,5 | мм |
| Статическая грузоподъемность | $C_0$ | 80000 | |
| Динамическая грузоподъемность | C | 71000 | Н |
| Масса подшипника | m | 1,620 | кг |

Направление воспринимаемых нагрузок - радиальное и осевое только в одну сторону.
Осевая нагрузка - до 150% неиспользованной допустимой радиальной.

Подшипник соответствует стандарту ГОСТ 831.