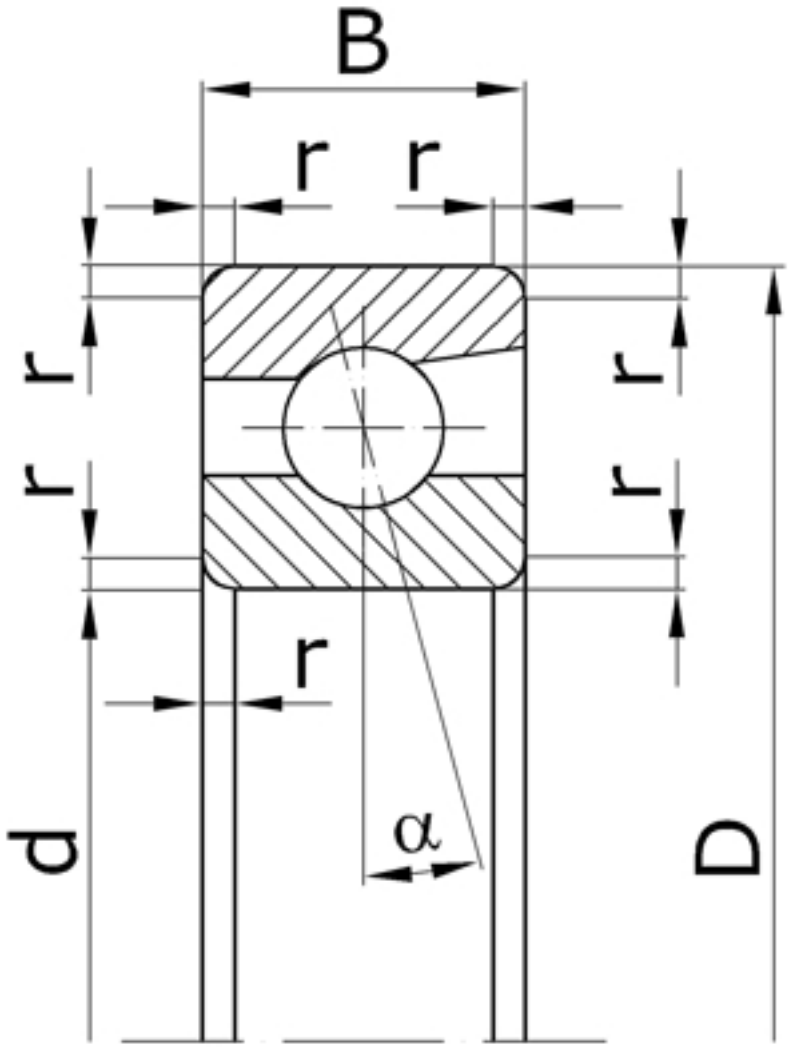

Характеристики подшипника 1046918	Параметр	Обозначение	Значение	Единицы
Внутренний диаметр подшипника	d		90	мм
Наружный диаметр подшипника	D		125	мм
Ширина подшипника	B		18	мм
Радиус монтажной фаски подшипника	r		2,0	мм
Статическая грузоподъемность	C	$_0$	32500	
Динамическая грузоподъемность	C		32500	Н
Масса подшипника	m		0,559	кг

Направление воспринимаемых нагрузок - радиальное и осевое только в одну сторону. Осевая нагрузка - до 150% неиспользованной допустимой радиальной.

Подшипник соответствует стандарту ГОСТ 831.