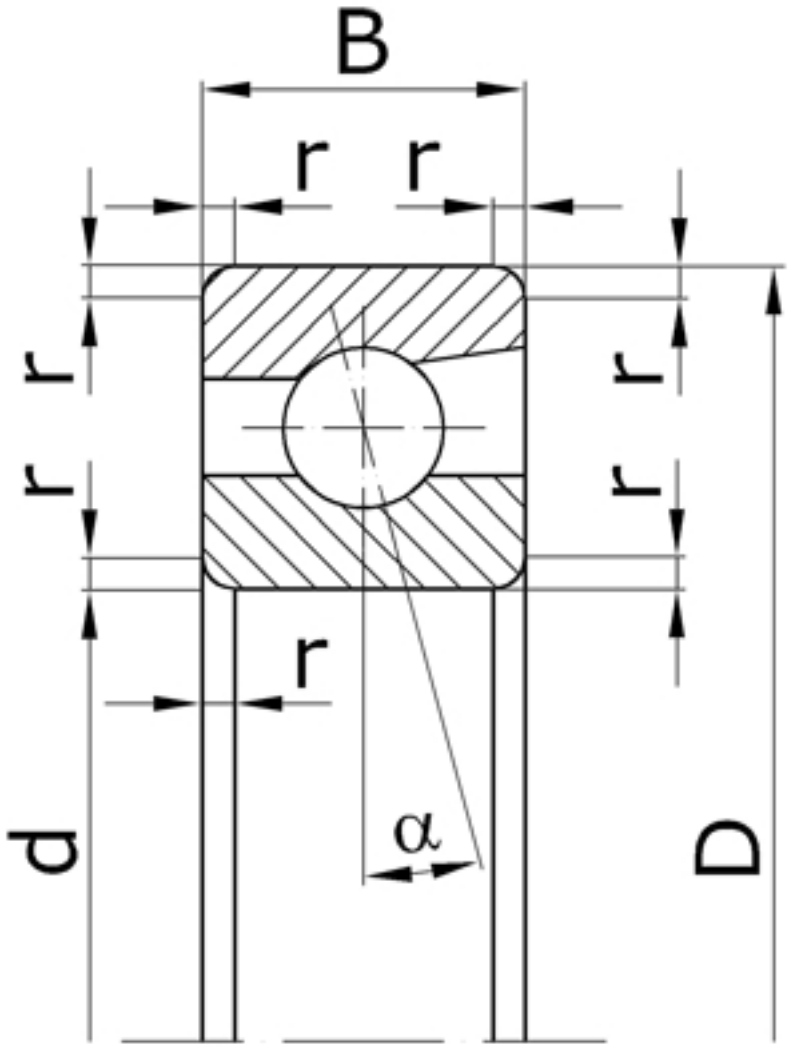


| Характеристики подшипника 1046900 | Параметр | Значение | Единицы |
|---|---|---|---|
| Внутренний диаметр подшипника | d | 10 | мм |
| Наружный диаметр подшипника | D | 22 | мм |
| Ширина подшипника | B | 6 | мм |
| Радиус монтажной фаски подшипника | r | 0,5 | мм |
| Статическая грузоподъемность | $C_0$ | 1370 | Н |
| Динамическая грузоподъемность | C | 2450 | Н |
| Масса подшипника | m | 0,010 | кг |

Направление воспринимаемых нагрузок - радиальное и осевое только в одну сторону. Осевая нагрузка - до 150% неиспользованной допустимой радиальной.

Подшипник соответствует стандарту ГОСТ 831.