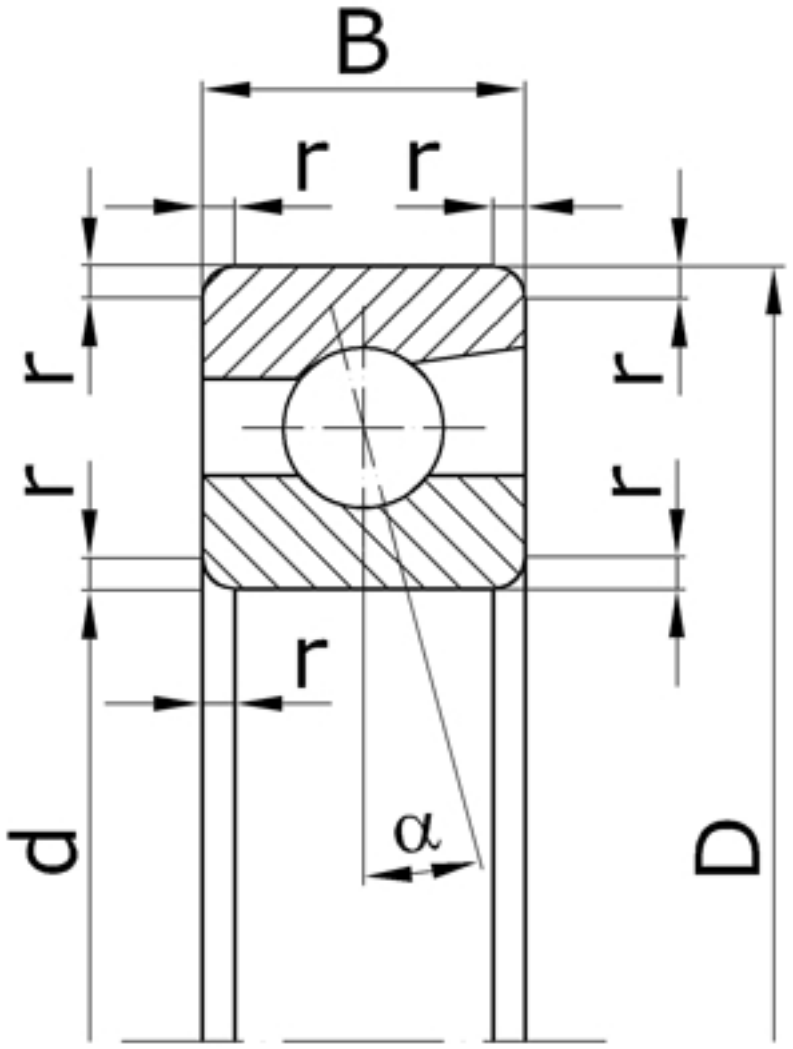


| Характеристики подшипника 46213 | Параметр | Обозначение | Значение | Единицы |
|---|---|---|---|---|
| Внутренний диаметр подшипника | d | | 65 | мм |
| Наружный диаметр подшипника | D | | 120 | мм |
| Ширина подшипника | B | | 23 | мм |
| Радиус монтажной фаски подшипника | r | | 2,5 | мм |
| Статическая грузоподъемность | C | $C_0$ | 45900 | |
| Динамическая грузоподъемность | C | | 69400 | Н |
| Масса подшипника | m | | 1,000 | кг |

Направление воспринимаемых нагрузок - радиальное и осевое только в одну сторону. Осевая нагрузка - до 150% неиспользованной допустимой радиальной.

Подшипник соответствует стандарту ГОСТ 831.

Вместо того, чтобы платить за супер универсальную девочку с трассы, лучше закажите ту проверенную на https://xxxodessa.com/ , которая специализируется на том, что вам по душе особенно сильно, а в остальном – просто неплохо справляется. Это практично и удобно!