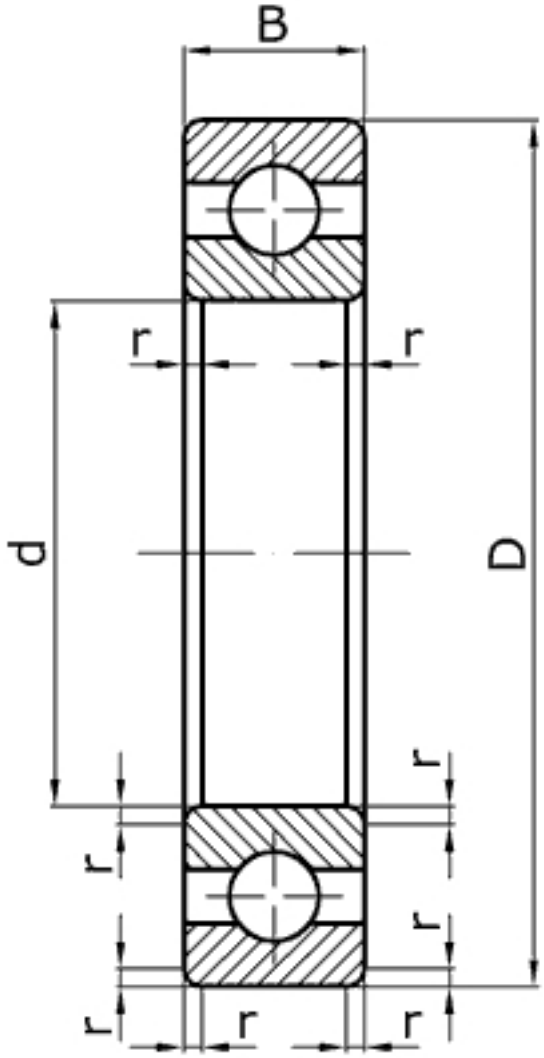

Характеристики подшипника 1000801	Параметры	Обозначение	Значение	Единицы
Внутренний диаметр подшипника	d		12	мм
Наружный диаметр подшипника	D		21	мм
Ширина подшипника	B		5	мм
Радиус монтажной фаски подшипника	r		0,5	мм
Статическая грузоподъемность	C	$_0$	650	
Динамическая грузоподъемность	C		1430	Н
Масса подшипника	m		0,007	кг

Направление воспринимаемых нагрузок - радиальное и осевое в обе стороны. Осевое - до 70% неиспользованной допустимой радиальной нагрузки. Могут работать под осевыми нагрузками при высокой частоте вращения. Стало известно о том, что можно приобрести Белорусский диплом, поэтому если вам нужно купить диплом , то вы сможете приобрести диплом о высшем образовании, без труда!

Подшипник соответствует стандарту ГОСТ 8338.

6801 - международное обозначение подшипника.