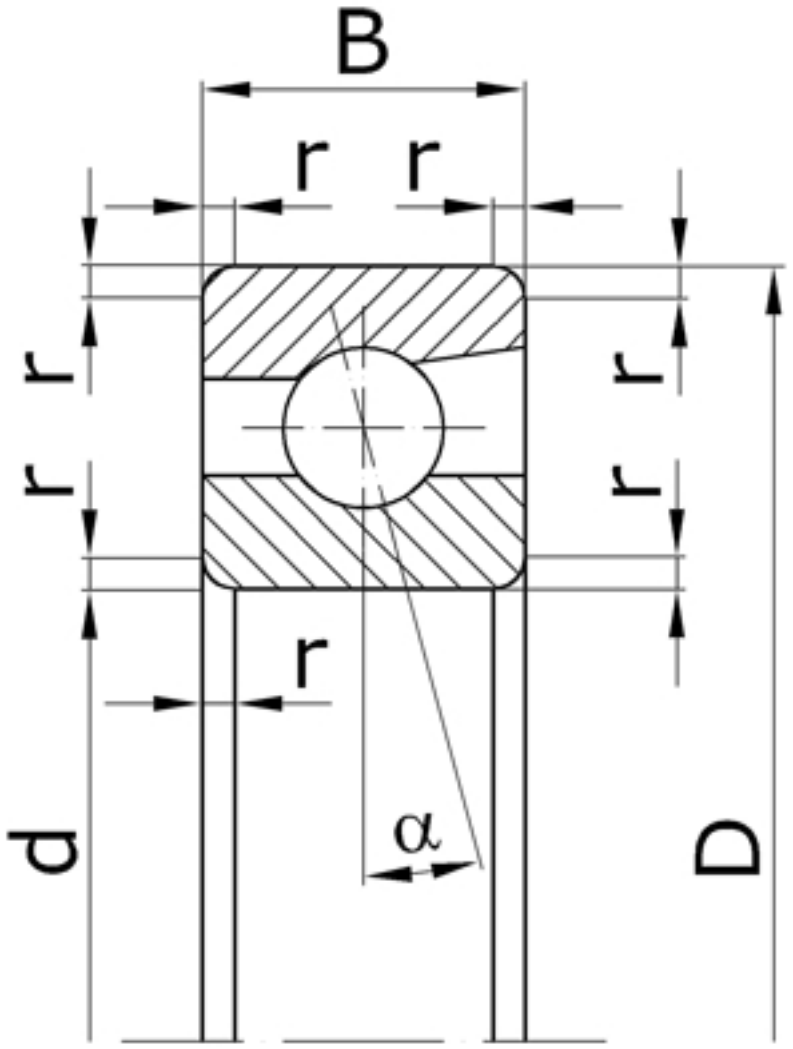


| Характеристики подшипника 46104 | Параметр | Значение | Единицы |
|---|---|---|---|
| Внутренний диаметр подшипника | d | 20 | мм |
| Наружный диаметр подшипника | D | 42 | мм |
| Ширина подшипника | B | 12 | мм |
| Радиус монтажной фаски подшипника | r | 1,0 | мм |
| Масса подшипника | m | 0,070 | кг |

Направление воспринимаемых нагрузок - радиальное и осевое только в одну сторону. Осевая нагрузка - до 150% неиспользованной допустимой радиальной.

Подшипник соответствует стандарту ГОСТ 831.