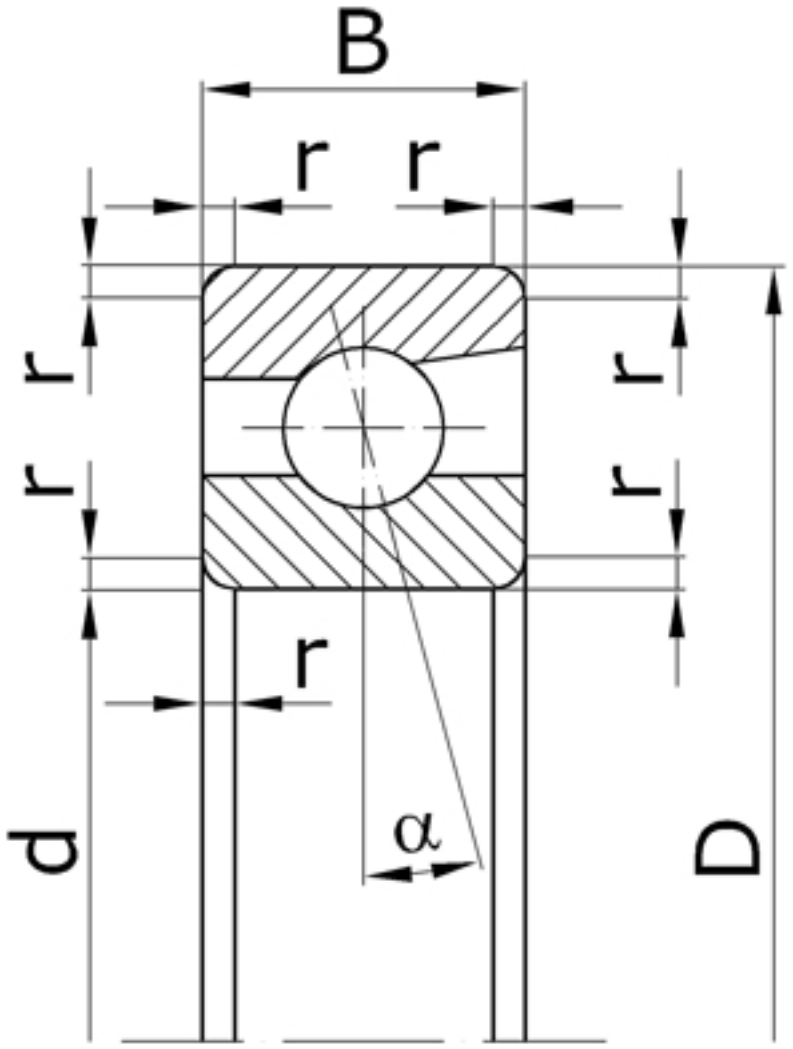

Характеристики подшипника 36219K6	Параметр	Обозначение	Значение	Единицы
Внутренний диаметр подшипника	d		95	мм
Наружный диаметр подшипника	D		170	мм
Ширина подшипника	B		32	мм
Радиус монтажной фаски подшипника	r		3,5	мм
Масса подшипника	m		2,630	кг

Направление воспринимаемых нагрузок - радиальное и осевое только в одну сторону. Осевая нагрузка - до 75% неиспользованной допустимой радиальной.

Подшипник соответствует стандарту ГОСТ 831.