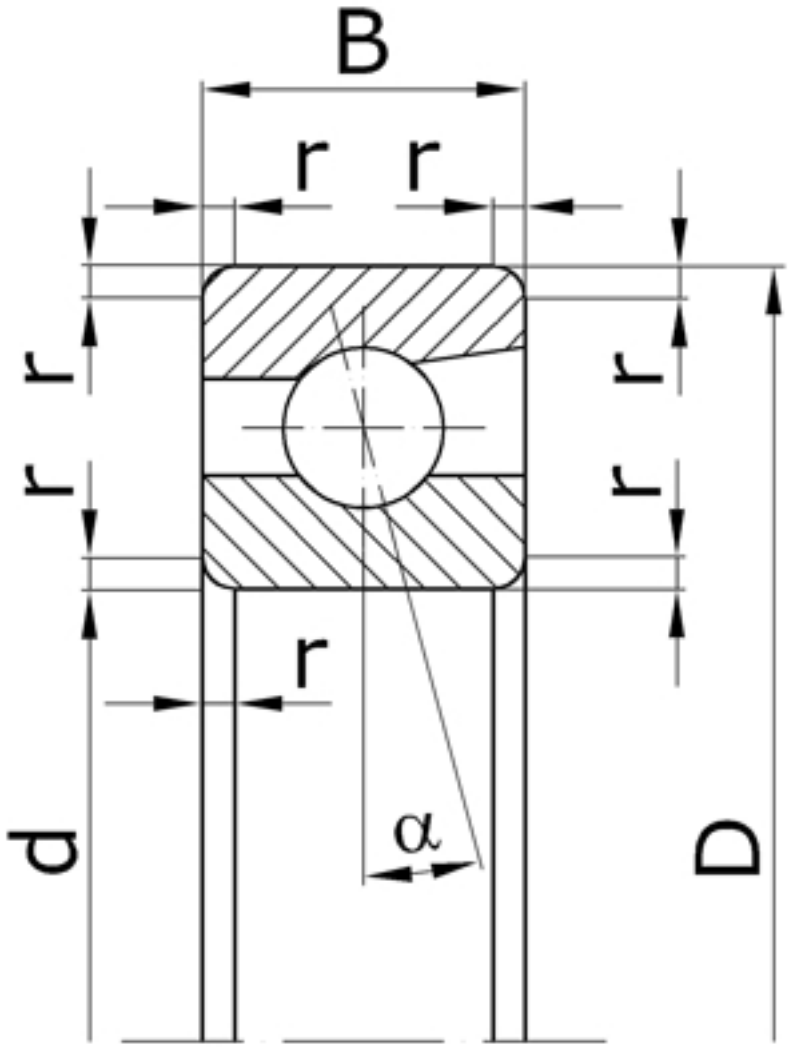

Характеристики подшипника 36200K6	Параметр	Обозначение	Единицы
Внутренний диаметр подшипника	d	10	мм
Наружный диаметр подшипника	D	30	мм
Ширина подшипника	B	9	мм
Радиус монтажной фаски подшипника	r	1,0	мм
Масса подшипника	m	0,030	кг

Направление воспринимаемых нагрузок - радиальное и осевое только в одну сторону. Осевая нагрузка - до 75% неиспользованной допустимой радиальной.

Подшипник соответствует стандарту ГОСТ 831.