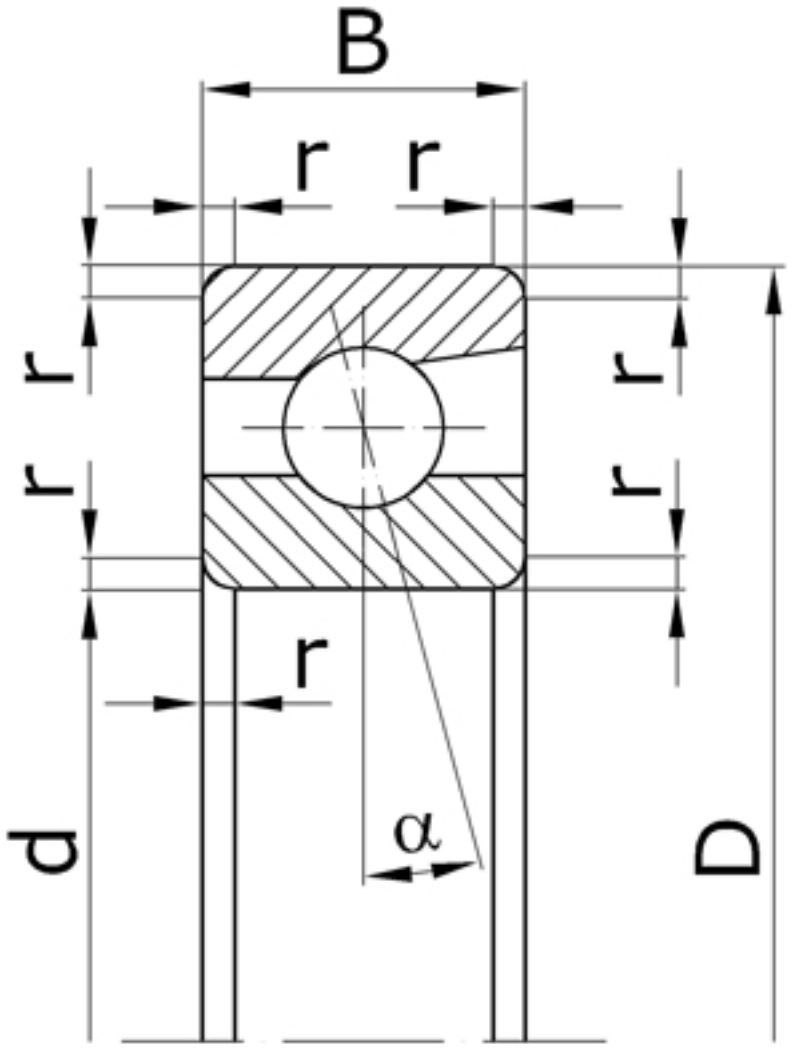

Характеристики подшипника 36019K6	Параметр	Обозначение	Единицы
Внутренний диаметр подшипника	d	9	мм
Наружный диаметр подшипника	D	24	мм
Ширина подшипника	B	7	мм
Радиус монтажной фаски подшипника	r	0,5	мм
Масса подшипника	m	0,018	кг

Направление воспринимаемых нагрузок - радиальное и осевое только в одну сторону. Осевая нагрузка - до 75% неиспользованной допустимой радиальной.

Подшипник соответствует стандарту ГОСТ 831.