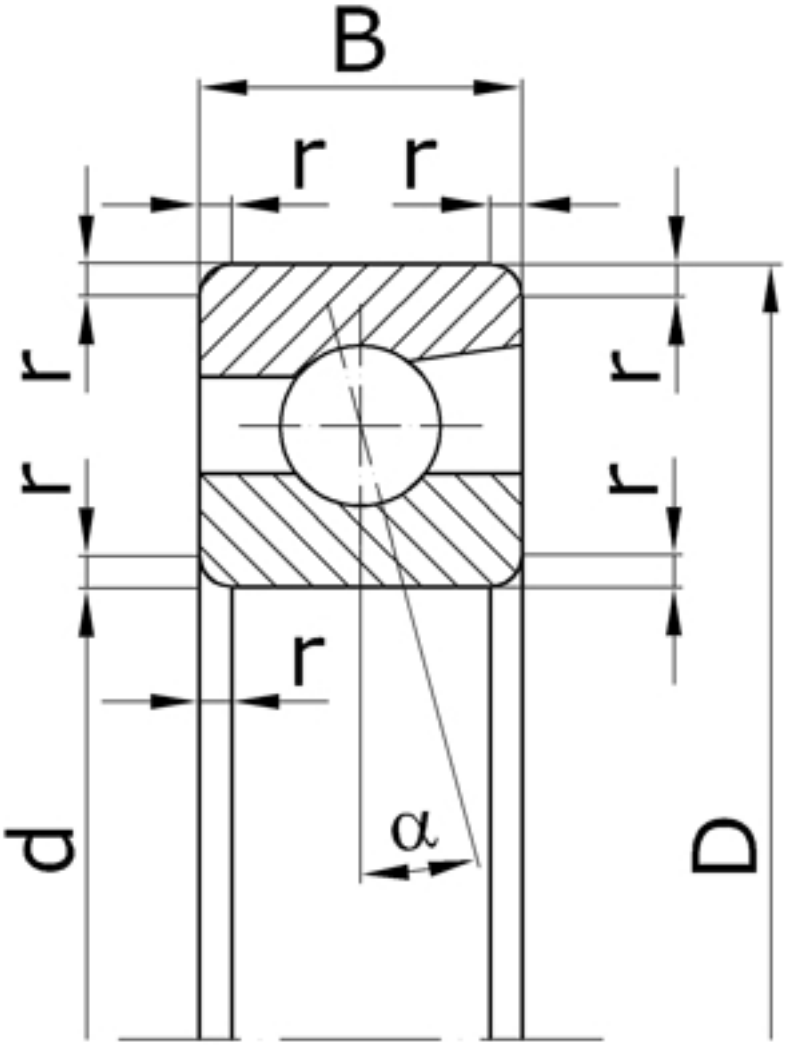

Характеристики подшипника 1036926	Параметры	Обозначение	Значение	Единицы
Внутренний диаметр подшипника	d		130	мм
Наружный диаметр подшипника	D		180	мм
Ширина подшипника	B		24	мм
Радиус монтажной фаски подшипника	r		2,5	мм
Статическая грузоподъемность	C	C_0	75000	
Динамическая грузоподъемность	C		67000	Н
Масса подшипника	m		1,540	кг

Направление воспринимаемых нагрузок - радиальное и осевое только в одну сторону. Осевая нагрузка - до 70% неиспользованной допустимой радиальной.

Подшипник соответствует стандарту ГОСТ 831.