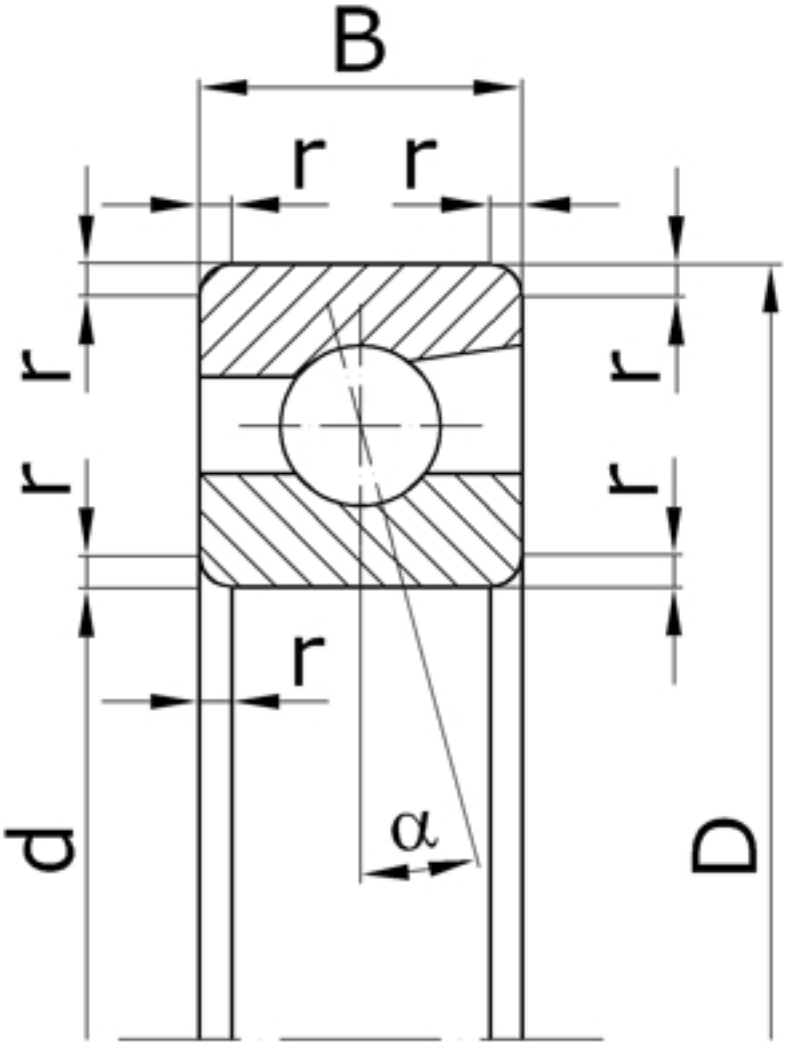

Характеристики подшипника 1036910	Параметры	Обозначение	Значение	Единицы
Внутренний диаметр подшипника	d		50	мм
Наружный диаметр подшипника	D		72	мм
Ширина подшипника	B		12	мм
Радиус монтажной фаски подшипника	r		1,0	мм
Статическая грузоподъемность	C	$_0$	12700	
Динамическая грузоподъемность	C		14600	Н
Масса подшипника	m		0,130	кг

Направление воспринимаемых нагрузок - радиальное и осевое только в одну сторону. Осевая нагрузка - до 70% неиспользованной допустимой радиальной.

Подшипник соответствует стандарту ГОСТ 831.