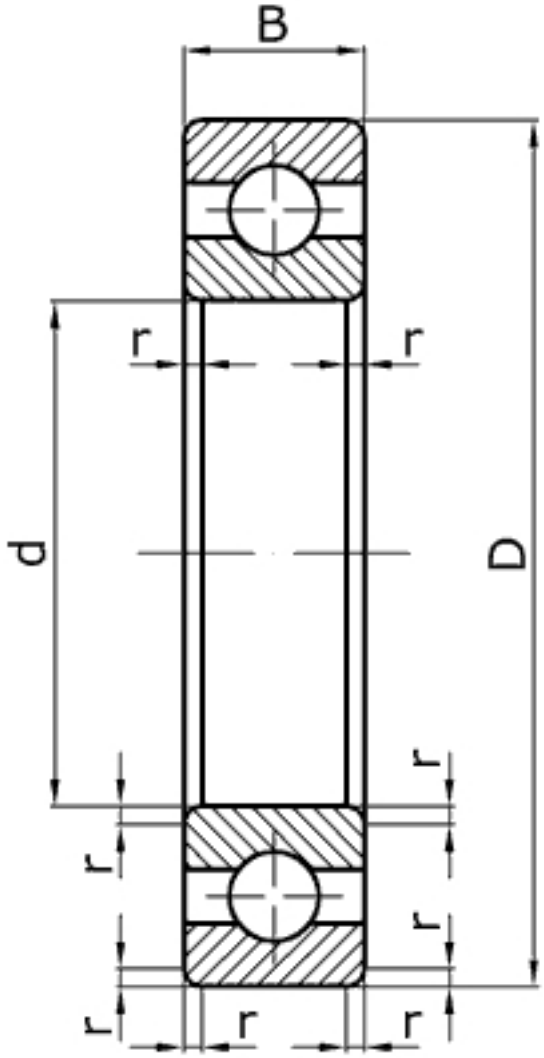


| Характеристики подшипника 100008/0,6 | Параметр | Обозначение | Единицы |
|---|---|---|---|
| Внутренний диаметр подшипника | d | 0,6 | мм |
| Наружный диаметр подшипника | D | 2,5 | мм |
| Ширина подшипника | B | 1 | мм |
| Радиус монтажной фаски подшипника | r | 0,1 | мм |
| Масса подшипника | m | 0,00004 | кг |

Направление воспринимаемых нагрузок - радиальное и осевое в обе стороны. Осевое - до 70% неиспользованной допустимой радиальной нагрузки. Могут работать под

осевыми нагрузками при высокой частоте вращения.

Подшипник соответствует стандарту ГОСТ 10058.