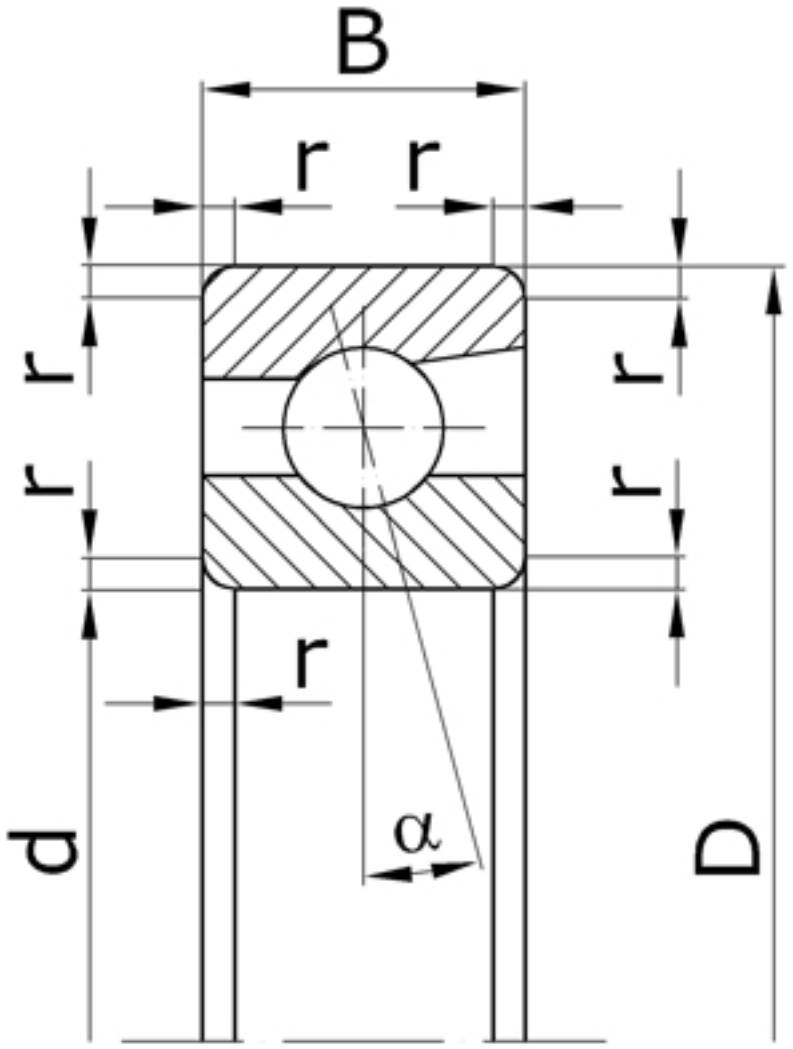

Характеристики подшипника 36203	Параметр	Значение	Единицы
Внутренний диаметр подшипника	d	17	мм
Наружный диаметр подшипника	D	40	мм
Ширина подшипника	B	12	мм
Радиус монтажной фаски подшипника	r	1,0	мм
Статическая грузоподъемность	C_0	6120	
Динамическая грузоподъемность	C	12000	Н
Масса подшипника	m	0,070	кг

Направление воспринимаемых нагрузок - радиальное и осевое только в одну сторону. Осевая нагрузка - до 70% неиспользованной допустимой радиальной.

Подшипник соответствует стандарту ГОСТ 831.