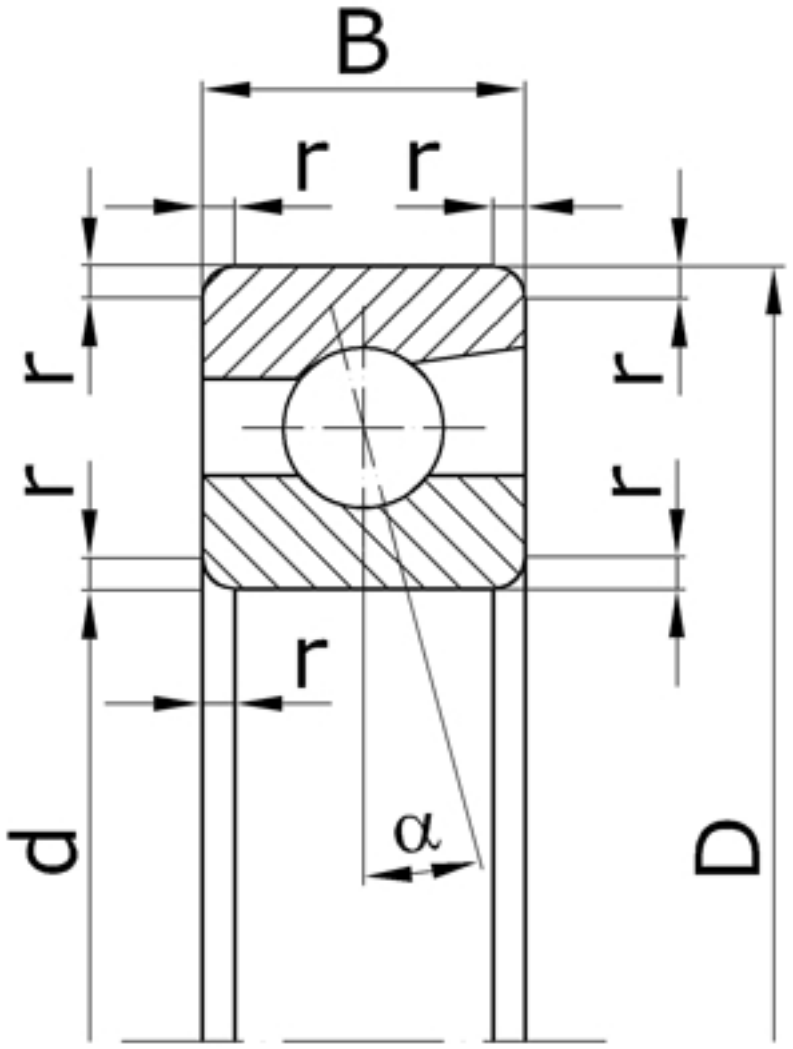

Характеристики подшипника 36112	Параметр	Значение	Единицы
Внутренний диаметр подшипника	d	60	мм
Наружный диаметр подшипника	D	95	мм
Ширина подшипника	B	18	мм
Радиус монтажной фаски подшипника	r	2,0	мм
Масса подшипника	m	0,420	кг

Направление воспринимаемых нагрузок - радиальное и осевое только в одну сторону. Осевая нагрузка - до 70% неиспользованной допустимой радиальной.

Подшипник соответствует стандарту ГОСТ 831.