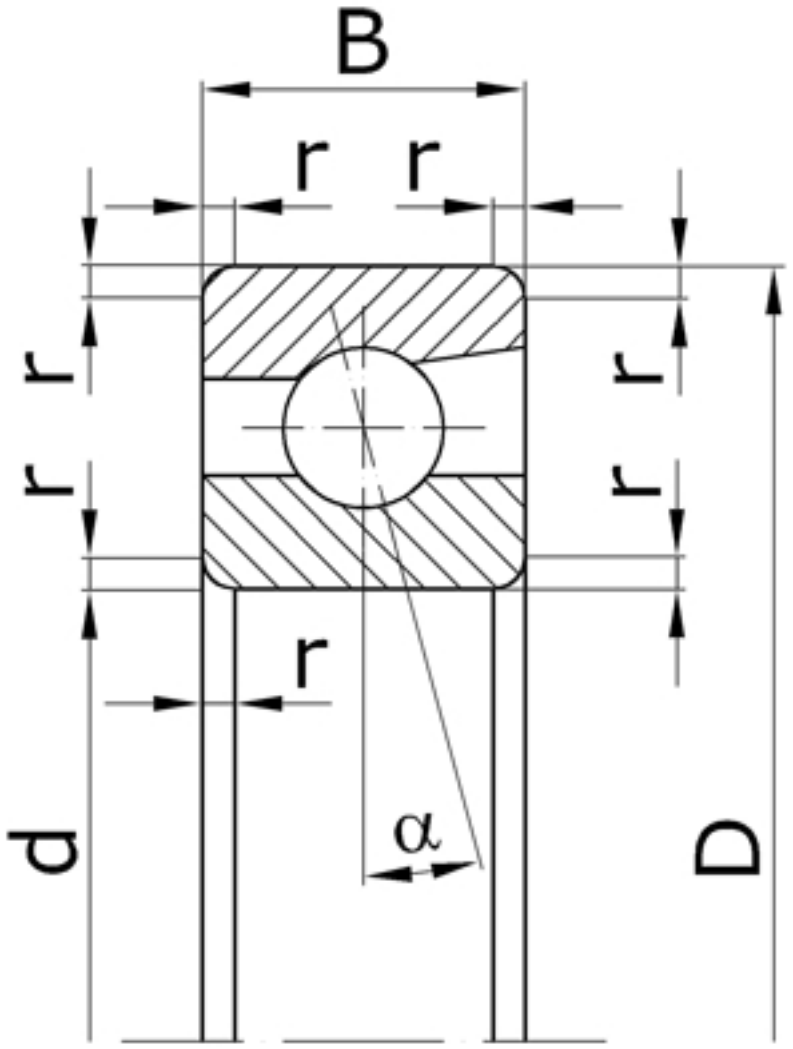

Характеристики подшипника 36103	Параметр	Значение	Единицы
Внутренний диаметр подшипника	d	17	мм
Наружный диаметр подшипника	D	35	мм
Ширина подшипника	B	10	мм
Радиус монтажной фаски подшипника	r	0,5	мм
Статическая грузоподъемность	C_0	3510	Н
Динамическая грузоподъемность	C	7230	Н
Масса подшипника	m	0,040	кг

Направление воспринимаемых нагрузок - радиальное и осевое только в одну сторону. Осевая нагрузка - до 70% неиспользованной допустимой радиальной.

Подшипник соответствует стандарту ГОСТ 831.