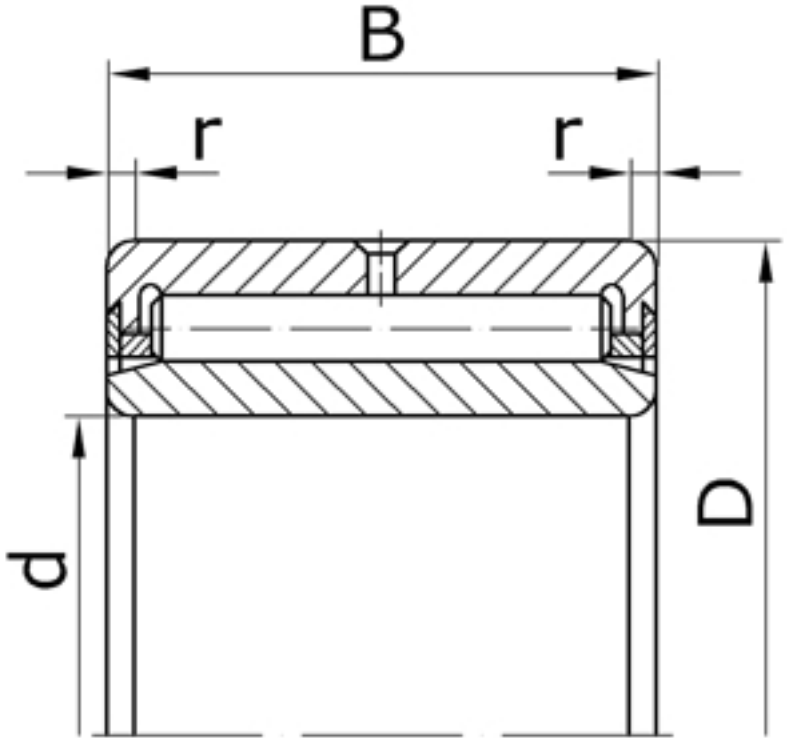

Характеристики подшипника 4344856	Параметр	Обозначение	Значение	Единицы
Внутренний диаметр подшипника	d		280	мм
Наружный диаметр подшипника	D		350	мм
Ширина подшипника	B		69	мм
Радиус монтажной фаски подшипника	r		3,0	мм
Масса подшипника	m		17,70	кг

Направление воспринимаемых нагрузок - радиальное. Подшипники могут применяться без внутренних колец.

Подшипник соответствует стандарту ГОСТ 4657.