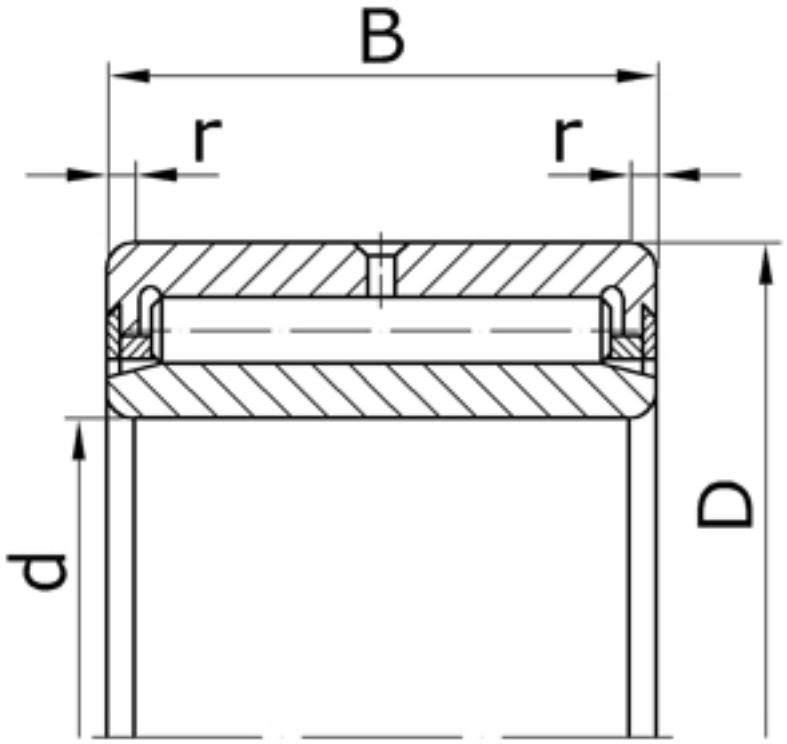

Характеристики подшипника 4344826	Параметр	Значение	Единицы
Внутренний диаметр подшипника	d	130	мм
Наружный диаметр подшипника	D	165	мм
Ширина подшипника	B	35	мм
Радиус монтажной фаски подшипника	r	2,0	мм
Масса подшипника	m	1,940	кг

Направление воспринимаемых нагрузок - радиальное. Подшипники могут применяться без внутренних колец.

Подшипник соответствует стандарту ГОСТ 4657.