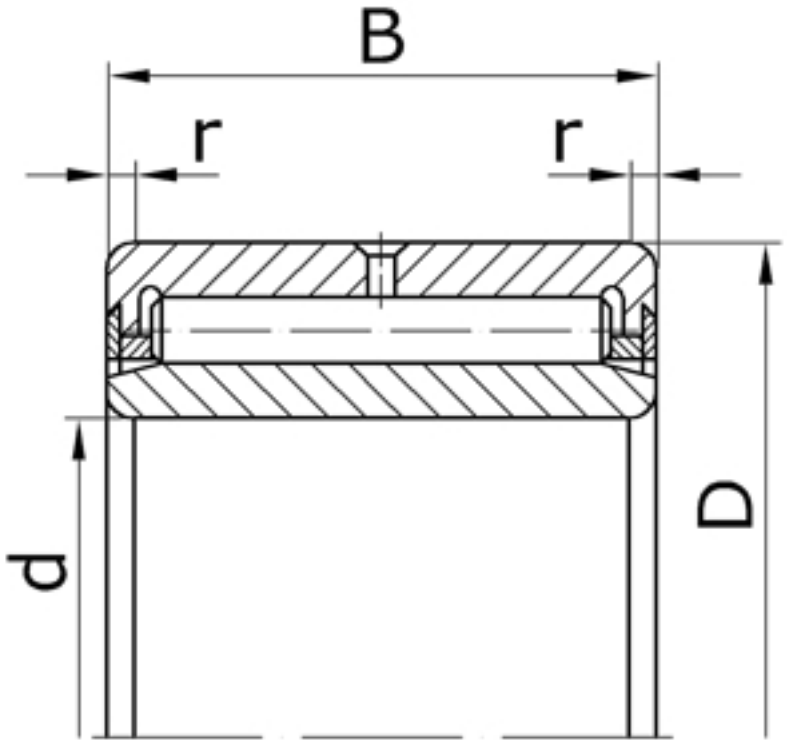

Характеристики подшипника 4344116	Параметр	Обозначение	Значение	Единицы
Внутренний диаметр подшипника	d		80	мм
Наружный диаметр подшипника	D		125	мм
Ширина подшипника	B		45	мм
Радиус монтажной фаски подшипника	r		2,0	мм
Масса подшипника	m		2,460	кг

Направление воспринимаемых нагрузок - радиальное. Подшипники могут применяться без внутренних колец.

Подшипник соответствует стандарту ГОСТ 4657.