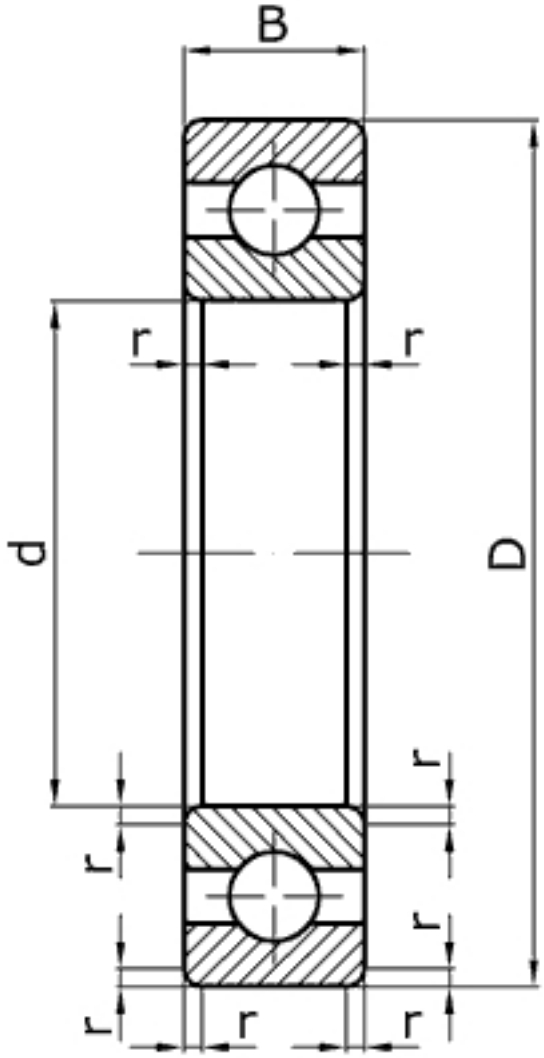

Характеристики подшипника 406	Параметры	Обозначение	Единицы
Внутренний диаметр подшипника	d	30	мм
Наружный диаметр подшипника	D	90	мм
Ширина подшипника	B	23	мм
Радиус монтажной фаски подшипника	r	2,5	мм
Статическая грузоподъемность	C_0	26700	
Динамическая грузоподъемность	C	47000	Н
Масса подшипника	m	0,725	кг

Направление воспринимаемых нагрузок - радиальное и осевое в обе стороны. Осевое - до 70% неиспользованной допустимой радиальной нагрузки. Могут работать под осевыми нагрузками при высокой частоте вращения.

Подшипник соответствует стандарту ГОСТ 8338.

6406 - международное обозначение подшипника.