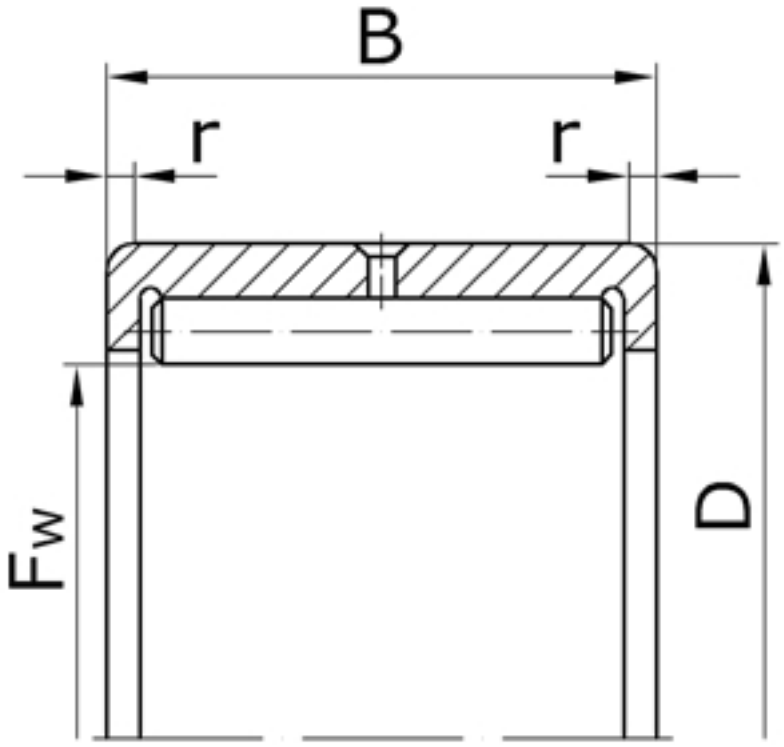

Характеристики подшипника 4024920	Параметры	Обозначение	Единицы
Номинальный диаметр окружности, вписанный в комплект тел качения	F_w	115	
Наружный диаметр подшипника	D	140	мм
Ширина подшипника	B	40	мм
Радиус монтажной фаски подшипника	r	2,0	мм
Масса подшипника	m	1,510	кг

Направление воспринимаемых нагрузок - радиальное.

Подшипник соответствует стандарту ГОСТ 4657.