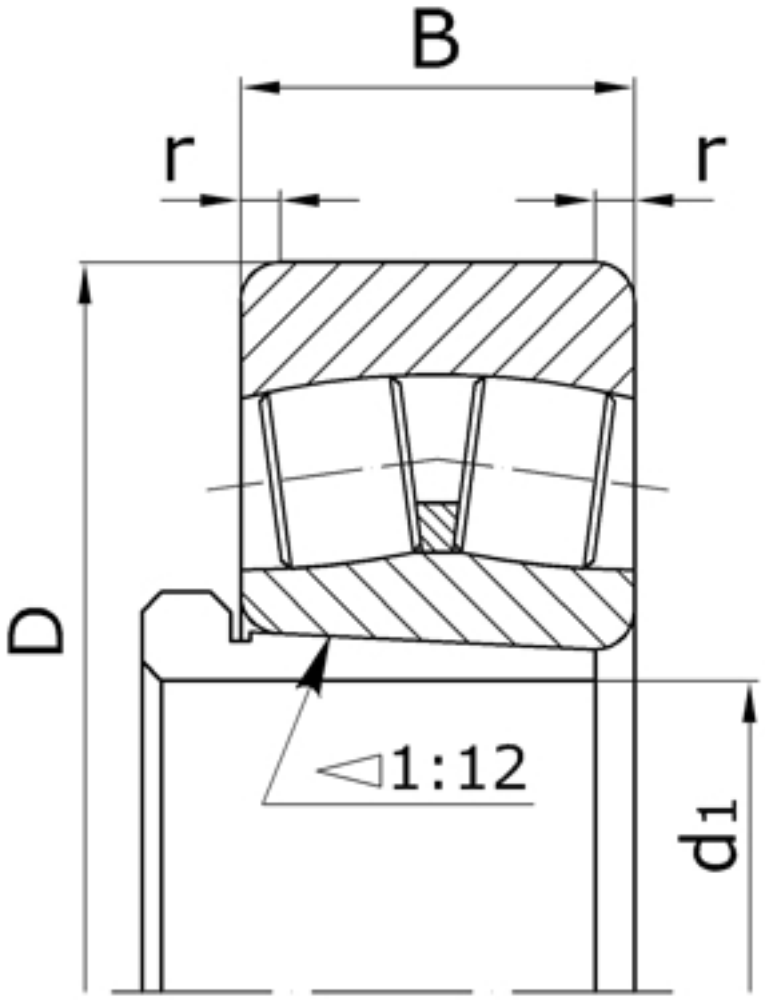

Характеристики подшипника 753610	Параметр	Обозначение	Значение	Единицы
Номинальный внутренний диаметр втулки	d	d_1	50	
Наружный диаметр подшипника	D		120	мм
Ширина подшипника	B		43	мм
Радиус монтажной фаски подшипника	r		3,0	мм

В комплект подшипника входит втулка AH2311X.

Направление воспринимаемых нагрузок - радиальное и осевое в обе стороны.

Подшипник соответствует стандарту ГОСТ 24696.

22311EK+AH2311X - международное обозначение подшипника.