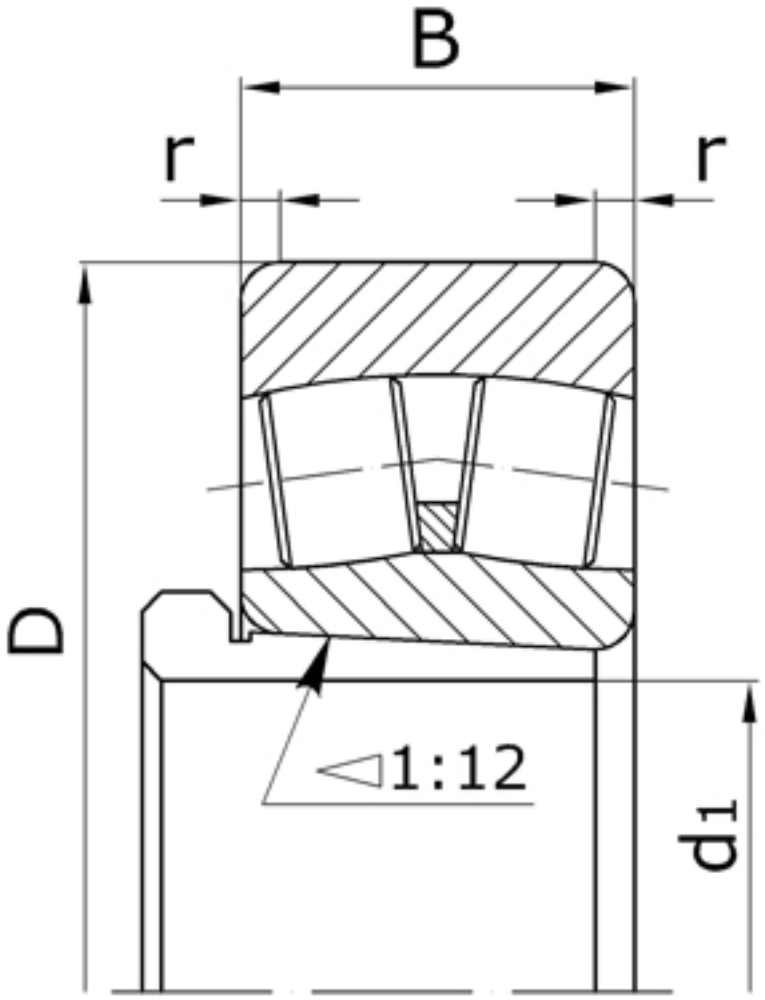

Характеристики подшипника 753515	Параметр	Обозначение	Значение	Единицы
Номинальный внутренний диаметр втулки	d	d_1	75	
Наружный диаметр подшипника	D		140	мм
Ширина подшипника	B		33	мм
Радиус монтажной фаски подшипника	r		3,0	мм

В комплект подшипника входит втулка AH316.

Направление воспринимаемых нагрузок - радиальное и осевое в обе стороны.

Подшипник соответствует стандарту ГОСТ 24696. Все, кто желает скачать казино apk на телефон , смогут найти соответствующее приложение в каталогах любимого игорного клуба. Быстро загрузить подобную программу сможет любой неопытный новичок. Подробная инструкция и подсказки самого установочного модуля помогут легко установить азартную платформу игрового зала на смартфонах разных производителей.

22216EK+AH316 - международное обозначение подшипника.