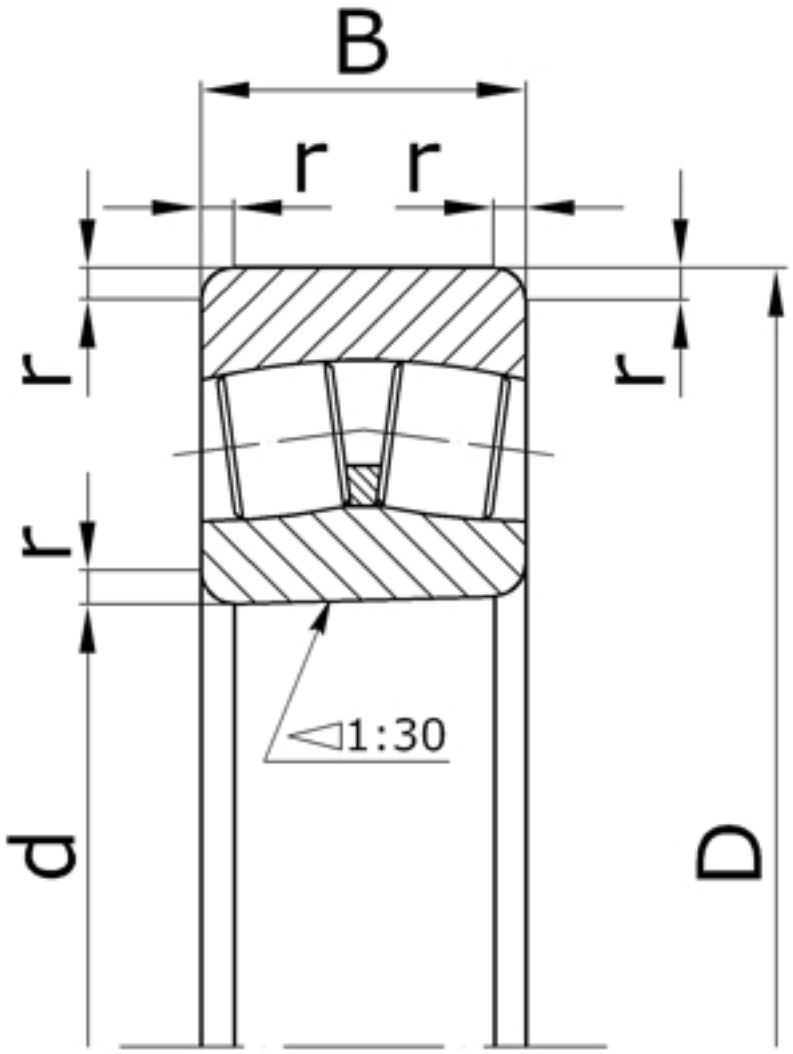

Характеристики подшипника 4153128H	Параметр	Значение	Единицы
Внутренний диаметр подшипника	d	140	мм
Наружный диаметр подшипника	D	210	мм
Ширина подшипника	B	69	мм
Радиус монтажной фаски подшипника	r	3,0	мм
Масса подшипника	m	8,45	кг

Направление воспринимаемых нагрузок - радиальное и осевое в обе стороны.
Допускают значительный перекос внутреннего кольца (вала) относительно наружного

кольца (корпуса) и регулировку радиального зазора.

Подшипник соответствует стандарту ГОСТ 24696.

24028CCK30/W33 - международное обозначение подшипника.