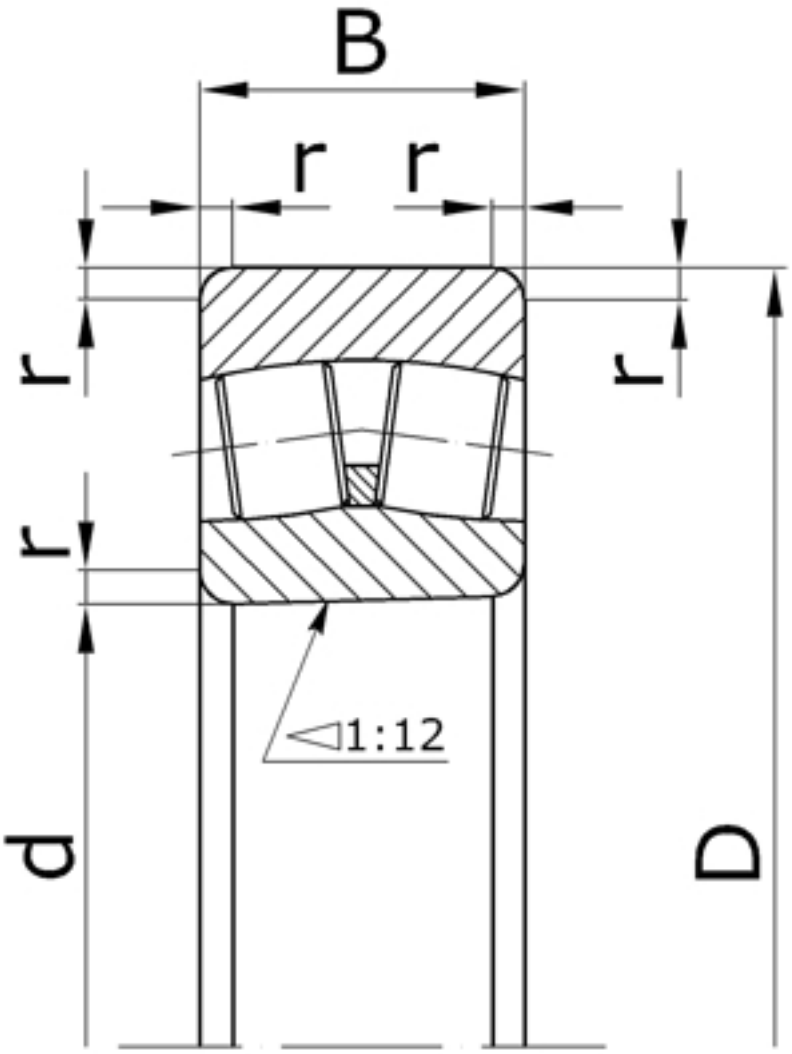

Характеристики подшипника 3153738H	Параметр	Значение	Единицы
Внутренний диаметр подшипника	d	190	мм
Наружный диаметр подшипника	D	320	мм
Ширина подшипника	B	104	мм
Радиус монтажной фаски подшипника	r	4,0	мм
Масса подшипника	m	35,5	кг

Направление воспринимаемых нагрузок - радиальное и осевое в обе стороны.
Допускают значительный перекос внутреннего кольца (вала) относительно наружного

кольца (корпуса) и регулировку радиального зазора. крем пенон

Подшипник соответствует стандарту ГОСТ 24696.

23138CCK/W33 - международное обозначение подшипника.