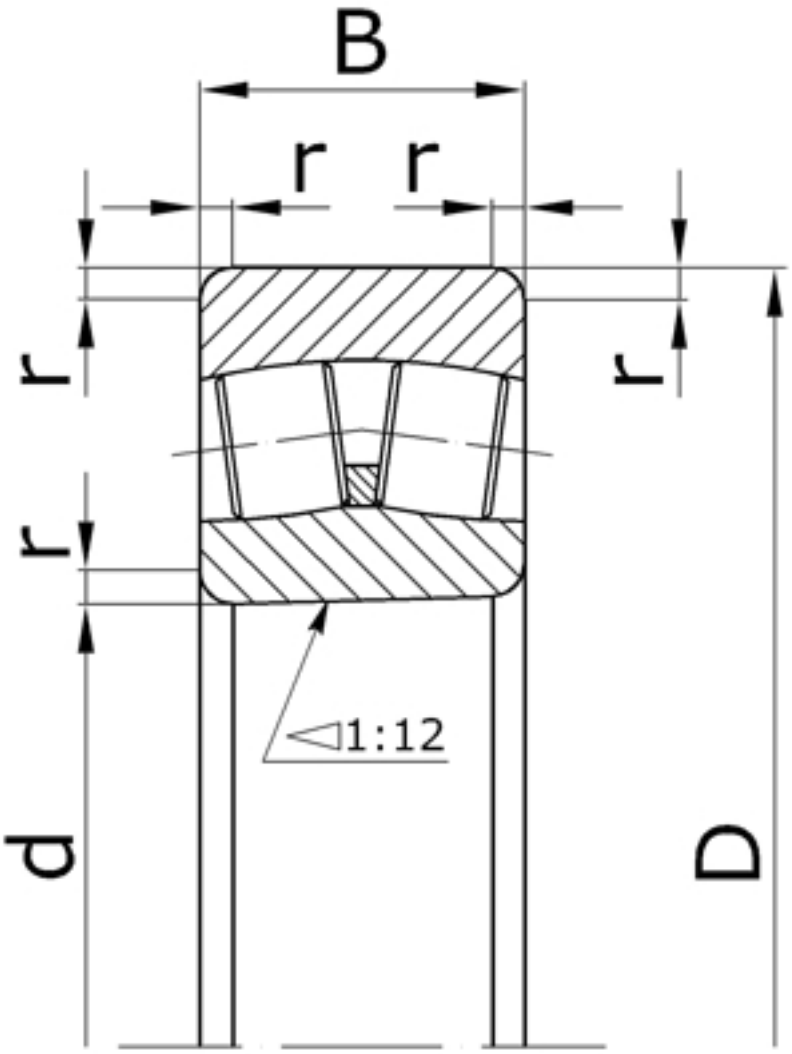

Характеристики подшипника 3153276H	Параметр	Значение	Единицы
Внутренний диаметр подшипника	d	380	мм
Наружный диаметр подшипника	D	680	мм
Ширина подшипника	B	240	мм
Радиус монтажной фаски подшипника	r	8,0	мм
Масса подшипника	m	390	кг

Направление воспринимаемых нагрузок - радиальное и осевое в обе стороны.
Допускают значительный перекос внутреннего кольца (вала) относительно наружного

кольца (корпуса) и регулировку радиального зазора.

Подшипник соответствует стандарту ГОСТ 24696.

23276CAK/W33 - международное обозначение подшипника.