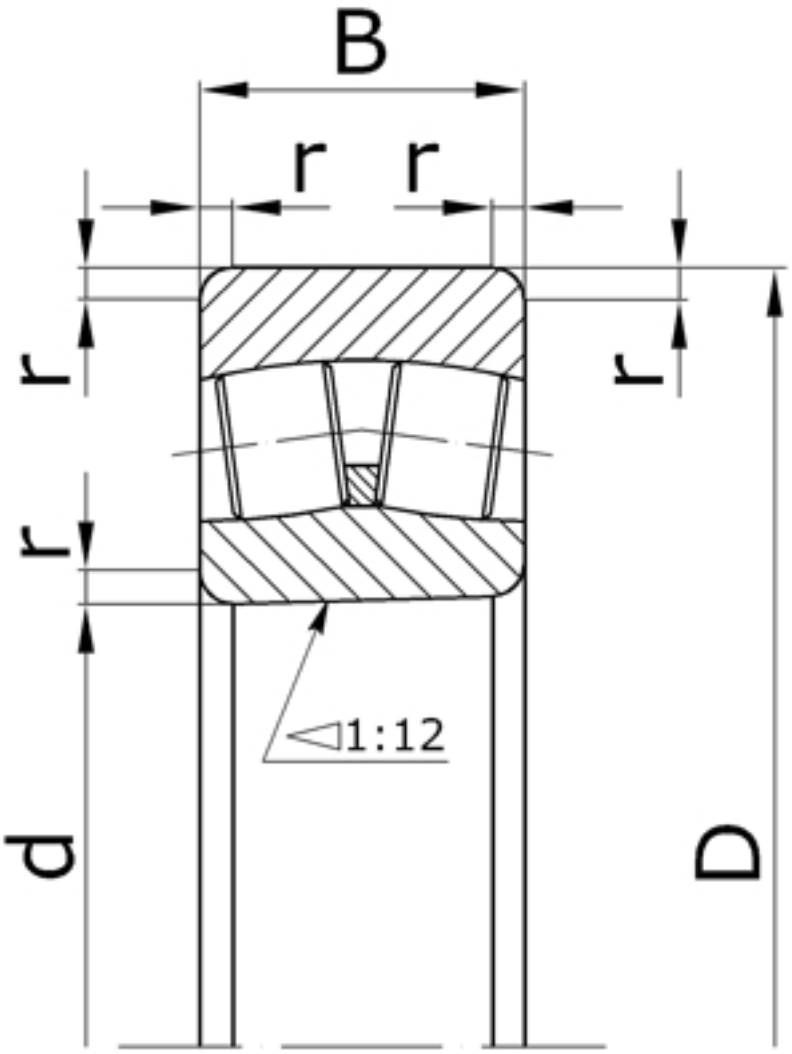

Характеристики подшипника 31531/630H	Параметр	Значение	Единицы
Внутренний диаметр подшипника	d	630	мм
Наружный диаметр подшипника	D	920	мм
Ширина подшипника	B	212	мм
Радиус монтажной фаски подшипника	r	10,0	мм
Масса подшипника	m	495	кг

Направление воспринимаемых нагрузок - радиальное и осевое в обе стороны.
Допускают значительный перекос внутреннего кольца (вала) относительно наружного

кольца (корпуса) и регулировку радиального зазора.

Подшипник соответствует стандарту ГОСТ 24696.

230/630CAK/W33 - международное обозначение подшипника.