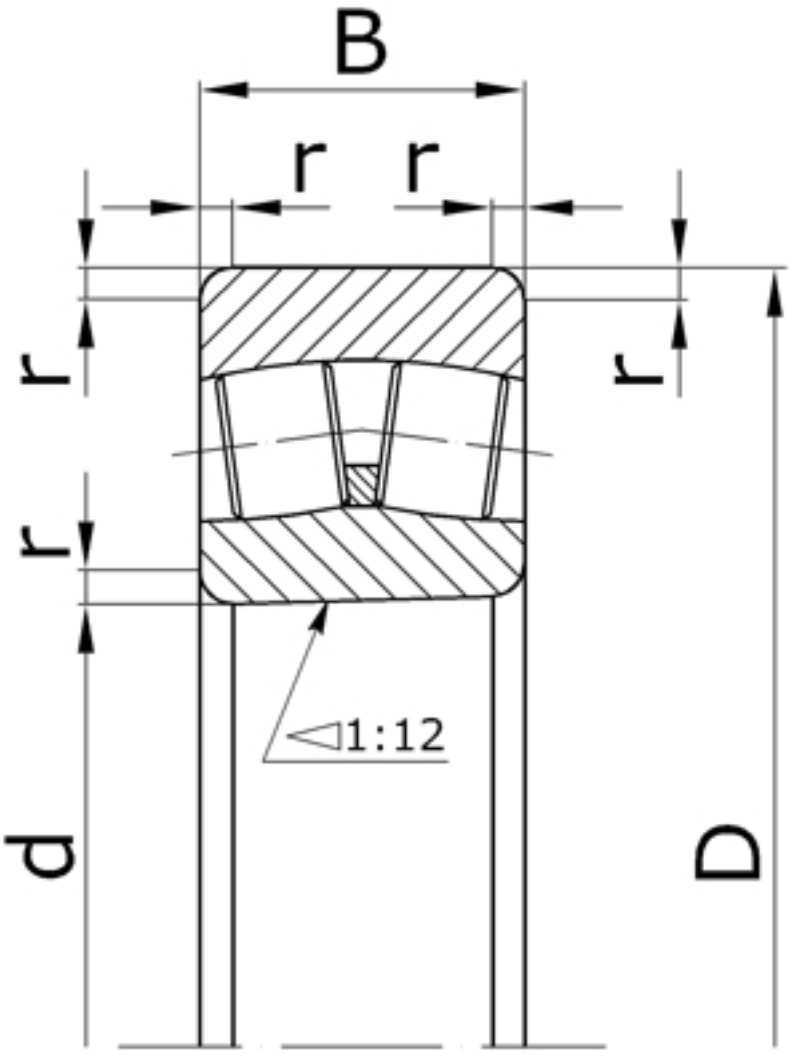

Характеристики подшипника 153513	Параметр	Обозначение	Значение	Единицы
Внутренний диаметр подшипника	d		65	мм
Наружный диаметр подшипника	D		120	мм
Ширина подшипника	B		31	мм
Радиус монтажной фаски подшипника	r		2,5	мм
Статическая грузоподъемность	C	C_0	83000	
Динамическая грузоподъемность	C		122000	Н
Масса подшипника	m		1,59	кг

Направление воспринимаемых нагрузок - радиальное и осевое в обе стороны. Допускают значительный перекос внутреннего кольца (вала) относительно наружного кольца (корпуса) и регулировку радиального зазора.

Подшипник соответствует стандарту ГОСТ 24696.

22213EK - международное обозначение подшипника.