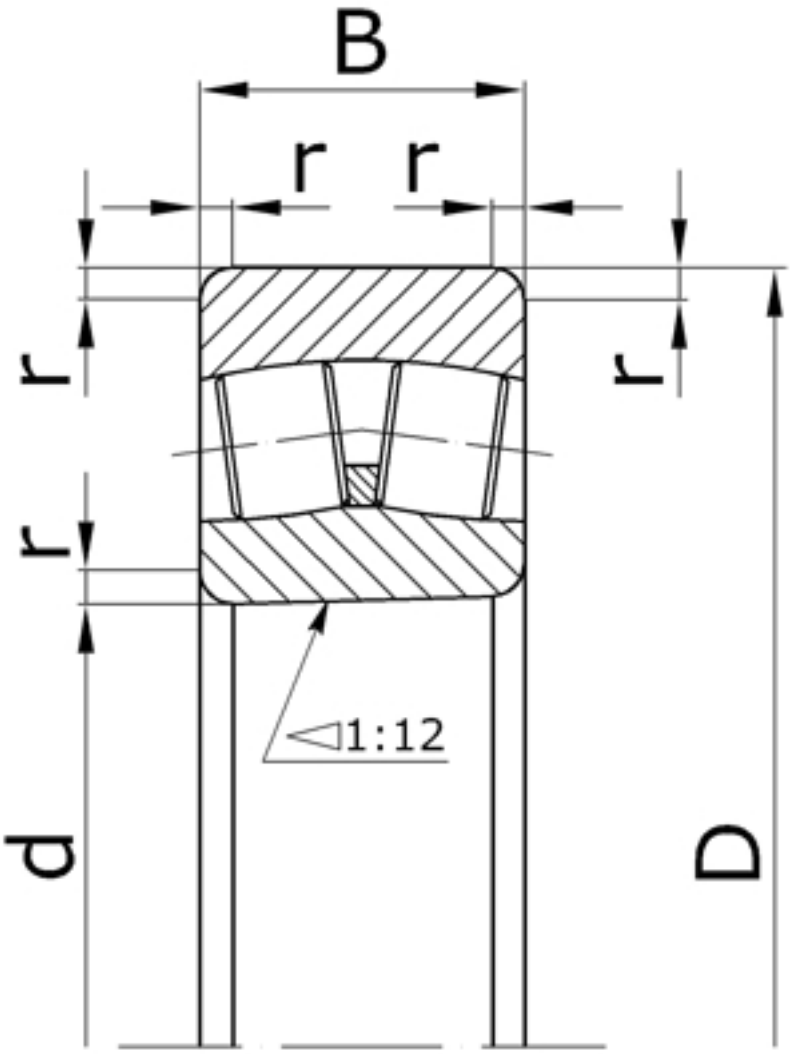

Характеристики подшипника 153511	Параметр	Значение	Единицы
Внутренний диаметр подшипника	d	55	мм
Наружный диаметр подшипника	D	100	мм
Ширина подшипника	B	25	мм
Радиус монтажной фаски подшипника	r	2,5	мм
Статическая грузоподъемность	C_0	67000	
Динамическая грузоподъемность	C	99500	Н
Масса подшипника	m	0,88	кг

Направление воспринимаемых нагрузок - радиальное и осевое в обе стороны. Допускают значительный перекос внутреннего кольца (вала) относительно наружного кольца (корпуса) и регулировку радиального зазора. регистрация казино Франк

Подшипник соответствует стандарту ГОСТ 24696.

22211EK - международное обозначение подшипника.